Polar

R32 INVERTER

Inštalačná príručka



Typ:
SIEH0025SDZ/SO1H0025SDZ
SIEH0035SDZ/SO1H0035SDZ
SIEH0050SDZ/SO1H0050SDZ
SIEH0070SDZ/SO1H0070SDZ

Obsah

Bezpečnostné opatrenia 04

Návod na použitie

Špecifikácie a vlastnosti jednotky 08

1. Zobrazenie vnútornej jednotky 08
2. Prevádzková teplota 09
3. Ďalšie funkcie 10
4. Nastavenie smeru prúdenia vzduchu 11
5. Manuálne ovládanie (bez diaľkového ovládania). 11

Čistenie a údržba 12

Riešenie problémov 14

DÔLEŽITÁ POZNÁMKA:

Pred inštaláciou a používaním novej klimatizácie si pozorne prečítajte túto príručku a BEZPEČNOSTNÝ MANUÁL (ak existuje). Tento návod pre budúce potreby a použitie!

Skontrolujte príslušné typy, technické údaje, F-GAS (ak je k dispozícii) a údaje výrobcu v „Návode na použitie - brožúra o výrobku“ a na obale vonkajšej jednotky (len výrobky EÚ) alebo vnútornej jednotky (v typu).

Inštalačná príručka

Príslušenstvo 17

Prehľad inštalácie: vnútorná jednotka 18

Komponenty 19

Inštalácia vnútornej jednotky 20

1. Výber miesta inštalácie 20
2. Upevnenie držiaka na stenu 20
3. Vŕtanie do steny na odvodnenie pripojovacieho potrubia 21
4. Príprava potrubia chladiva 22
5. Pripojenie vypúšťacej hadice 24
6. Pripojenie signálnych a napájacích káblov 25
7. Zakrývanie potrubí a káblov 26
8. Inštalácia vnútornej jednotky 27

Inštalácia vonkajšej jednotky. 27

1. Výber miesta inštalácie 27
2. Inštalácia odtoku 28
3. Upevnenie vonkajšej jednotky 28
4. Pripojenie signálnych a napájacích káblov 30

Pripojenie potrubia chladiva 31

A. Poznámky k dĺžke potrubia 31
B. Pokyny na pripojenie - potrubie chladiva. 31
   1. Rezanie potrubia 31
   2. Vyhladenie okrajov 32
   3. Konce rúrok 32
   4. Pripojenie potrubia 32

Ventilácia 34

1. Pokyny na odvzdušňovanie 34
2. Poznámky k pridávaniu chladiva 35

Kontrola úniku elektrickej energie a plynu 36

Testovacie zariadenie 37

Balenie a vybalenie zariadenia 38

Bezpečnostné opatrenia

Pred inštaláciou a použ ívaním si preč ítajte bezpeč nostné pokyny!
Nesprávna inštalácia v dôsledku nedodrž ania pokynov môž e spôsobiť váž ne poškodenie alebo zranenie.
Závaž nosť rizika sa označ uje slovami „**varovanie**“ alebo „**opatrnosť** “.

⚠VAROVANIE
Signalizuje riziko zranenia osôb alebo ohrozenia ž ivota.

⚠VAROVANIE
Signalizuje mož nosť poškodenia majetku alebo váž nych následkov.

⚠ VAROVANIE

Zariadenie môž u použ ívať osoby so zníž enou fyzickou alebo duševnou schopnosťou (alebo deti staršie ako 8) alebo osoby bez skúseností a znalostí len pod dohľ adom. Výrobok nie je hrač ka pre deti. Údrž ba bez dozoru a použ ívanie deť mi je zakázané (platí pre európske krajiny.
Zariadenie môž u použ ívať osoby so zníž enou fyzickou alebo duševnou schopnosťou (alebo deti staršie ako 8 rokov) osoby bez skúseností a znalostí len pod dohľ adom. Výrobok nie je hrač ka pre deti.

⚠ UPOZORNENIA TÝKAJÚCE SA POUŽÍVANIA VÝROBKU

- Ak sa vyskytne neštandardná situácia (napr. zápach spáleniny), spotrebič okamž ite vypnite a odpojte ho od zdroja napájania. Kontaktujte svojho predajcu, ktorý vám poskytne pomoc, aby ste zabránili úrazu elektrickým prúdom, pož iaru alebo zraneniu!
- **Nevkladajte** prsty, tyč e ani iné predmety do vstupného alebo výstupného otvoru! Mohlo by to spôsobiť zranenie, pretož e ventilátor sa môž e otáč ať vysokou rýchlosť ou.
- V blízkosti spotrebič a **nepouž ívajte** horľ avé spreje, ako sú laky na vlasy, laky alebo farby! Môž e to spôsobiť pož iar alebo popáleniny.
- Klimatizáciu **nepouž ívajte** v blízkosti horľavých plynov! Vypúšť ané plyny sa môž u zhromaž ďovať v okolí jednotky a spôsobiť výbuch.
- Klimatizáciu **nepouž ívajte** vo vlhkých miestnostiach, ako je kúpeľ ň a alebo práč ovň a! Vystavenie a mokrému prostrediu môž e spôsobiť skrat elektrických komponentov.
- **Nevystavujte** svoje telo priamo chladnému vzduchu na dlhší č as!
- **Nedovoľ te** deť om hrať sa s klimatizáciou! Deti musia byť v blízkosti spotrebič a pod dohľ adom.
- Ak sa klimatizácia použ íva v kombinácii s horákmi alebo inými vykurovacími zariadeniami, zabezpeč te dostatočné vetranie zabránili nedostatku kyslíka.
- V urč itých funkč ných prostrediach, ako sú kuchyne, serverovne atď ., sa odporúč a použ ívať klimatizač né jednotky špeciálne navrhnuté na tento úč el.

UPOZORNENIA TÝKAJÚCE SA ČISTENIA A ÚDRŽBY

- Pred č istením vypnite a odpojte od elektrickej siete! V opač nom prípade môž e dôjsť k úrazu elektrickým prúdom.
- Na č istenie zariadenia **nepouž ívajte** veľ ké množ stvo vody!
- Klimatizáciu neč istite horľavými č istiacimi prostriedkami. Horľavé č istiace prostriedky môž u spôsobiť pož iar alebo deformáciu.

⚠ VAROVANIE

- Ak nemáte v úmysle klimatizáciu dlhší č as použ ívať , vypnite ju a odpojte od zdroja napájania.
- V prípade búrky spotrebič vypnite a odpojte od zdroja napájania!
- ž e kondenzovaná voda môž e voľ ne odtekať zo spotrebiča!
- Klimatizáciu **nepouž ívajte** s mokrými rukami! Môž e to spôsobiť úraz elektrickým prúdom.
- Zariadenie **nepouž ívajte** na iné úč ely, než na ktoré je urč ené.
- Na vonkajšiu jednotku **nelezte** a neklaď te na ň u ž iadne predmety!
- Klimatizáciu **nepouž ívajte** pri otvorených dverách alebo oknách dlhší č as alebo pri vysokej vlhkosti.

⚠ ELEKTRICKÉ VÝSTRAHY

- Používajte iba dodaný napájací kábel! Ak je napájací kábel poškodený, mal by ho vymeniť len výrobca, kvalifikovaný servisný technik alebo podobne kvalifikovaná osoba, aby sa predišlo nebezpečenstvu.
- Udrž ujte zástrč ku v č istote! Zo zástrč ky alebo z jej okolia odstráň te prach alebo neč istoty! Zneč istená zástrč ka môž e spôsobiť pož iar alebo úraz elektrickým prúdom.
- Pri odpojovaní napájacieho kábla ho vytiahnite za hlavicu zástrč ky. Priame ť ahanie za kábel ho môž e poškodiť a spôsobiť pož iar alebo úraz elektrickým prúdom.
- **Nemeň te** dĺ ž ku napájacieho kábla ani nepouž ívajte na napájanie zariadenia predlž ovací kábel!
- Zásuvku **nezdieľ ajte** s inými spotrebič mi! Nesprávne alebo nedostatoč né napájanie môž e spôsobiť pož iar alebo úraz elektrickým prúdom.
- Výrobok musí byť poč as inštalácie riadne uzemnený, inak môž e dôjsť k úrazu elektrickým prúdom.
- Pri všetkých elektrických prácach dodrž iavajte miestne a národné elektroinštalač né normy, predpisy a inštalač nú príruč ku. Káble pripájajte bezpeč ne! Nesprávne elektrické pripojenie môž e spôsobiť prehriatie a pož iar a úraz elektrickým prúdom. Všetky elektrické pripojenia musia byť vykonané podľ a schémy elektrického pripojenia na paneli vnútornej a vonkajšej jednotky.
- Káble musia byť usporiadané tak, aby bolo mož né riadne utesniť kryt ovládacieho panela. Ak kryt ovládacieho panela nie je riadne utesnený, môž e to viesť ku korózii a miesta pripojenia na svorke sa môž u zahriať , vznietiť alebo spôsobiť úraz elektrickým prúdom.
- Ak je pevný vodič pod napätím, musí byť vo vodič i nainštalované odpojovacie zariadenie s minimálnou vzdialenosť ou 3 mm každ dom póle a s unikajúcim prúdom nepresahujúcim 10 mA a zariadenie na spätný prúd (RCD) s menovitým spätným prúdom nepresahujúcim 30 mA v súlade s pravidlami pre elektroinštaláciu.

POŽIADAVKY TÝKAJÚCE SA CENNÝCH PAPIEROV

Doska s plošnými spojmi (PCB) klimatizač ného zariadenia je poistkami proti nadprúdu. Špecifikácie poistky sú vytlač ené na doske plošných spojov:
T3.15AL/250VAC, T5AL/250VAC, T3.15A/250VAC, T5A/250VAC, T20A/250VAC, T30A/250VAC atď .
POZNÁMKA: V prípade jednotiek použ ívajúcich chladivo R32 alebo R290 sa môž e použ iť iba nevýbušná keramická poistka.

Lampa UV-C (platí len pre zariadenia s lampou UV-C)

Toto zariadenie obsahuje lampu UV-C. Pred otvorením zariadenia si preč ítajte návod na údrž bu!

1. Nepouž ívajte UV-C lampy mimo spotrebič a!
2. Zjavne poškodené zariadenie sa nesmie prevádzkovať !
3. Nesprávne použ ívanie zariadenia alebo poškodenie krytu môž e mať za následok vyž arovanie nebezpeč ného UV-C ž iarenia. Aj nízke dávky UV-C ž iarenia môž u poškodiť oč i a pokožku.

4. Pred otvorením dvierok a prístupových panelov so symbolom nebezpeč enstva UV UPOZORNENIE je dôlež ité odpojiť spotrebič od elektrickej siete pred vykonaním akejkoľ vek údrž by.
5. Lampu UV-C nemož no č istiť , opravovať ani vymieňať.
6. UV-C štíty so symbolom nebezpeč enstva UV OCHRANY sa nesmú odstraň ovať .

⚠ **VAROVANIE** Toto zariadenie obsahuje UV lampu. Nedívajte sa do zdroja svetla!

⚠UPOZORNENIA TÝKAJÚCE SA INŠTALÁCIE VÝROBKU

1. Inštaláciu by mal vykonávať len odborník s licenciou. Nesprávna inštalácia môž e spôsobiť únik vody, úraz elektrickým prúdom alebo pož iar.
2. Inštalácia sa musí vykonať v súlade s návodom na inštaláciu. Nesprávna inštalácia môž e mať za následok únik vody, úraz elektrickým prúdom alebo pož iar (V Severnej Amerike musia inštaláciu v súlade s pož iadavkami NEC a CEC len autorizovaní technici.)
3. Na opravu alebo údrž bu spotrebič a sa obráť te na autorizovaného servisného technika. Tento spotrebič musí byť nainštalovaný v súlade s vnútroštátnymi predpismi o elektroinštalácii.
4. Na inštaláciu použ ívajte len dodané príslušenstvo a urč ené diely! Použ itie neštandardných dielov môž e spôsobiť únik vody, úraz elektrickým prúdom, pož iar alebo poruchu spotrebič a.
5. Zariadenie nainštalujte na stabilné miesto, ktoré unesie hmotnosť zariadenia! Ak zvolené miesto neudrž í hmotnosť prístroja alebo ak inštalácia nie je vykonaná správne, prístroj môž e spadnúť a spôsobiť váž ne zranenie alebo poškodenie.
6. Odvodňovacie rúrky nainštalujte podľ a pokynov v tejto príruč ke. Nesprávne odvodnenie môž e spôsobiť poškodenie vodou.
7. V prípade jednotiek s elektrickými prídavnými ohrievačmi **neinštalujte** jednotku vo vzdialenosti menšej ako 1 m od horľavých materiálov!
8. Spotrebič **neinštalujte** na miestach, kde únik plynu! Ak sa okolo spotrebič a nahromadí horľavý plyn, môž e spôsobiť pož iar.
9. Spotrebič zapnite až po dokončení všetkých prác!
10. Pri prenášaní alebo premiestň ovaní klimatizácie vyhľ adajte pomoc skúseného servisného technika.
11. Preč ítajte si informácie v č astiach „Inštalácia vnútornej jednotky“ a „Inštalácia vonkajšej jednotky“.

Plyny obsahujúce fluór (neplatí pre zariadenia použ ívajúce chladivo R290)

1. Táto klimatizač ná jednotka obsahuje fluórované skleníkové plyny. Konkrétne informácie o type a množ stve plynov nájdete na štítku na jednotke alebo na štítku „Návod na použ itie - Informácie o výrobku“ na obale vonkajšej jednotky (len Európskej únie).
2. Inštaláciu, servis, údrž bu a opravy spotrebič a musí vykonávať autorizovaný technik.
3. Odstránenie a recykláciu výrobku by mal vykonávať len autorizovaný odborník.
4. Zariadenia obsahujúce menej ako 50 ton ekvivalentu CO2 fluórovaných skleníkových plynov sa monitorujú na únik najmenej kaž dých 24 mesiacov.
5. Pri kontrole úniku z výstupu sa dôrazne odporúč a viesť záznam o kontrole.

⚠ Upozornenie na použ ívanie chladiva R32/R290

- Ak sa používa horľavé chladivo, spotrebič by sa mal skladovať v dobre vetranom priestore s veľkosťou miestnosti zodpovedajúcou priestoru určenému na jeho prevádzku.
  Pre modely používajúce chladivo R32:
  Prístroj sa musí inštalovať, prevádzkovať a skladovať v miestnosti s podlahovou plochou väčšou ako 4 m. V prípade modelov používajúcich chladivo R290 sa prístroj musí inštalovať, prevádzkovať a skladovať v miestnosti s podlahovou plochou väčšou :
  <=9000Btu/h Jednotky: 13m^2
  Jednotky medzi >9000Btu/h a <=12000Btu/h: 17m^2
  Jednotky medzi >12000Btu/h a <=18000Btu/h: 26m^2
  Jednotky medzi >18000Btu/h a <=24000Btu/h: 35m^2
- Opakovane použiteľné mechanické spojky a predĺžené spojky nie sú v interiéri povolené (podľa požiadaviek normy EN).
- V prípade mechanických spojok používaných vo vnútorných priestoroch nesmie maximálny prípustný tlak prekročiť 3 g/rok pri 25 % maximálneho prípustného tlaku. Ak sa mechanické spojky opakovane používajú vo vnútorných priestoroch, musia sa vymeniť tesniace prvky. Ak sa predĺžené spojky opätovne používajú vo vnútorných priestoroch, drážkovaná časť sa musí repasovať (podľa požiadaviek normy UL).
- Pri recyklácii mechanických spojok v interiéri sa musia vymeniť tesniace prvky. Ak sa rebrované spoje opätovne používajú vo vnútorných priestoroch, drážkovaná časť sa musí repasovať (požiadaviek normy **IEC)**. Vnútorné
- mechanické spojky musia spĺňať požiadavky normy ISO 14903.

Európske usmernenia o likvidácii

SPRACOVANIE ODPADU: Výrobok by sa nemal umiestňovať do komunálneho odpadu. Zariadenie sa musí likvidovať oddelene ako odpad.

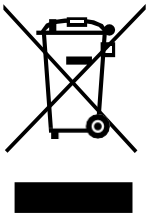

Správna likvidácia výrobku elektrický a elektronický odpad)

Tento spotrebič obsahuje chladivo a iné potenciálne nebezpečné látky. Pri likvidácii tohto spotrebiča sa podľa zákona vyžaduje osobitné zaobchádzanie. Tento výrobok **neumiestňujte** do domového odpadu alebo netriedeného komunálneho odpadu.
Pri likvidácii zariadenia máte tieto možnosti:

- Odovzdajte svoje zariadenie v určenom zariadení na zber elektronického odpadu!
- Keď si kúpite nové zariadenie, obchodník vám staré zariadenie bezplatne odoberie.
- Výrobca bezplatne prevezme staré zariadenie späť.
- Predajte svoj spotrebič kvalifikovaným predajcom kovového šrotu!

Poznámka

Umiestnenie zariadenia v lese alebo inom prírodnom prostredí je škodlivé pre ž ivotné prostredie a zdravie. Nebezpeč né látky môž u uniknúť do podzemných vôd a dostať sa do potravinového reť azca.

Špecifikácie a vlastnosti jednotky

Zobrazenie vnútornej jednotky

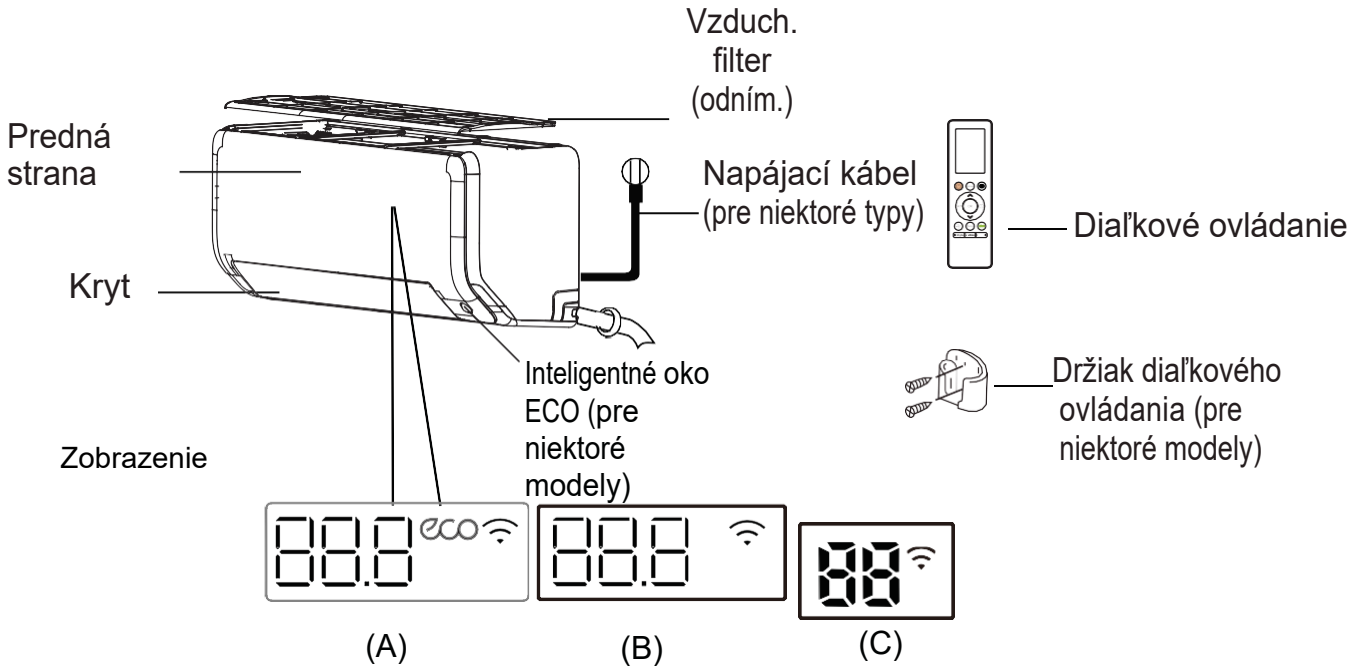

" 88.8 " " 88 "	Zobrazuje teplotu, prevádzkové charakteristiky a kódy porúch
" 0N "	na 3 sekundy, keď
je časovač zapnutý (ak je zariadenie vypnuté, indikátor " 0N " sa rozsvieti, keď je nastavený časovač)	
FRESH , UV-C lampa, SWING, TURBO , ECO, BREEZE AWAY, Funkcia ECO INTELLIGENT EYE alebo SILENCE je zapnutá.	
" 0F "	na 3 sekundy, keď
Stav vypnutia časovača	
FRESH , UV-C lampa, SWING, TURBO , ECO, BREEZE AWAY, ECO INTELLIGENT EYE alebo SILENCE je vypnutá.	
" dF "	na rozmrazovanie (pre chladiace a vykurovacie jednotky)
" CL "	ak je aktivovaná funkcia Aktívne čistenie (pre typ Inverter split), ak je aktivovaná funkcia Samočistenie (pre typ Pevná rýchlosť).
" FP "	Režim vykurovania 8 °C je zapnutý (pri niektorých spotrebičoch)
" ECO "	ak je zapnutá funkcia ECO (pre niektoré zariadenia)
" "	ak je aktivovaná funkcia bezdrôtového ovládania (pre niektoré zariadenia)

POZNÁMKA: Rôzne modely majú rôzne predné panely a displeje. Nie všetky nižšie opísané indikácie sú k dispozícii pre klimatizáciu, ktorú ste si zakúpili. Skontrolujte displej jednotky, ktorú ste si zakúpili.

Obrázky v tejto príručke slúžia len na vysvetľovanie. Skutočné vyhotovenie vašej vnútornej jednotky sa môže mierne líšiť. Skutočný dizajn bude mať prednosť.

Prevádzková teplota

Ak sa klimatizácia použ íva mimo nasledujúcich teplotných rozsahov, môž u sa aktivovať urč ité bezpeč nostné ochranné funkcie a jednotka sa môž e vypnúť .

Invertorový typ Split

	Režim CHLADENIA	Režim KÚRENIA	Režim SUŠENIA
Pokojová teplota	17°C - 32°C (62°F - 90°F)	0°C - 30°C (32°F - 86°F)	10°C - 32°C (50°F - 90°F)
Vonkajšia teplota	0°C - 50°C (32°F - 122°F)	-15°C - 24°C (5°F - 75°F)	0°C - 50°C (32°F - 122°F)
	-15°C - 50°C (5°F - 122°F) (S nízkoteplotný m chladiacim systémom typy.)		
	0°C - 52°C (32°F - 126°F) (Pre špeciálne tropické typy)		0°C - 52°C (32°F - 126°F) (Pre špeciálne tropické typy)

PRE VONKAJŠIE JEDNOTKY SO ZÁKLADOVOU DOSKOU ALEBO KĽ UKOVOU SKRIŇOU

Ak je vonkajšia teplota niž šia ako 0 °C, odporúč ame, aby bolo zariadenie vž dy pripojené k zdroju napájania, aby sa zabezpeč il nepretrž itý výkon.

Typ fixnej rýchlosti

	Režim CHLADENIA	Režim KÚRENIA	Režim SUŠENIA
Pokojová teplota	17°C-32°C (62°F-90°F)	0°C-30°C (32°F-86°F)	10°C-32°C (50°F-90°F)
Vonkajši a teplota	18°C-43°C (64°F-109°F)	-7°C-24°C (19°F-75°F)	11°C-43°C (52°F-109°F)
	-7°C-43°C (19°F-109° F)(Pre modely s nízkoteplotným chladiacim systémom)		18°C-43°C (64°F-109°F)
	18°C-52°C (64°F-126°F) (Pre špeciálne tropické typy)		18°C-52°C (64°F-126°F) (Pre špeciálne tropické typy)

POZNÁMKA: Relatívna vlhkosť v miestnosti je nižšia ako 80 %. Ak je klimatizácia prevádzkovaná v prostredí s hodnotou vyššou ako táto, môže na povrchu klimatizácie dochádzať ku kondenzácii. Nastavte vertikálnu žalúziu do najnižšieho uhla (vertikálne smerom k podlahe) a vysoké otáčky ventilátora!

Ak chcete ď alej optimalizovať výkon zariadenia, vykonajte nasledujúce kroky:

- Dvere a okná nechajte zatvorené!
- Obmedzte spotrebu energie pomocou funkcií časovača (TIMER ON a TIMER OFF)!
- Neblokujte prívody alebo vzduchu!
- Pravidelne kontrolujte a č istite vzduchové filtre!

Pokyny na použ ívanie infrač erveného diaľ kového ovládania sú súč asť ou samostatného dokumentu. Nie funkcie sú , skontrolujte si ich zobrazenie na displeji a diaľ kovom ovládaní zakúpeného zariadenia.

Ďalšie funkcie

- **Automatický reštart (pre niektoré typy)**
  Ak dôjde k výpadku napájania, zariadenie sa po obnovení napájania automaticky reštartuje s predchádzajúcimi nastaveniami.
- **Odvlhč ovanie (pri niektorých modeloch)**
  Keď sa spotrebič vypne z rež imu CHLADENIE, AUTO (CHLADENIE) alebo ODVLHČ OVANIE, klimatizácia naď alej pracuje pri veľ mi nízkom výkone, aby vysušila kondenzát a zabránila vzniku plesní.

Bezdrôtové ovládanie (pre niektoré modely)
Bezdrôtové ovládanie umož ň uje ovládať klimatizáciu pomocou mobilného telefónu a bezdrôtového pripojenia. Prístup cez USB, výmenu a údrž bu môž e vykonávať len kvalifikovaný personál.

- **Pamäť uhla uzávierky (pri niektorých modeloch)** Po zapnutí spotrebič a sa uzávierka automaticky nastaví na predtým nastavený uhol.
- **Funkcia Active Clean (pre niektoré modely)**

-- Technológia Active Clean eliminuje usadzovanie prachu, plesní a mastnoty na výmenníku tepla a rozmrazuje povrchovú námrazu. Funkcia je signalizovaná zvukovým signálom. Pri prevádzke Active Clean sa vytvára viac kondenzovanej vody, č ím sa zlepšuje č istiaci úč inok. Studený vzduch sa vyfukuje von. Po vyč istení potom vnútorné obež né koleso nepretrž ite fúka teplý vzduch na výparník, č ím zabraň uje rastu plesní a udrž iava vnútorný priestor č istý.

-- Keď je táto funkcia , na displeji vnútornej jednotky sa na 20-45 minút zobrazí „CL „, funkcia bude fungovať , potom sa jednotka automaticky vypne a funkcia Active Clean sa zastaví.

- **Breeze Away (pre niektoré typy)**

Táto funkcia zabraň uje prúdeniu vzduchu priamo na telo.

Detekcia úniku chladiva (pri niektorých modeloch)
Vnútorná jednotka automaticky „EL0C“, ak zistí únik chladiva.

- **Inteligentné oko ECO (pre niektoré modely)**
  Systém je inteligentne riadený v rež ime inteligentného oka. Táto funkcia dokáž e aktivitu osôb v miestnosti. V rež ime chladenia, ak ste 30 neprítomní, jednotka automaticky zníž i frekvenciu, aby energiu (len modely s invertorom). Jednotka sa automaticky spustí a obnoví prevádzku, keď opäť zistí prítomnosť č loveka.
- **Nočný režim**
  Noč ný rež im umož ň uje znížiť spotrebu energie poč as spánku (na udrž anie komfortu nepotrebujete rovnaké nastavenia teploty). Túto funkciu je mož né aktivovať iba diaľ kovým ovládaním. Noč ný rež im nie je k dispozícii v rež ime VENTILÁTOR alebo VYPNUTIE. V rež ime CHLADENIA spotrebič po 1 hodine zvýši teplotu o 1 °C a po ď alšej 1 hodine ju opäť zvýši o 1 °C.
  V rež ime HEAT spotrebič zníž i o 1 °C po 1 hodine a potom opäť o 1 °C po ď alšej 1 hodine. Noč ná funkcia sa po 8 zastaví a systém bude pokrač ovať v prevádzke s posledným nastavením.

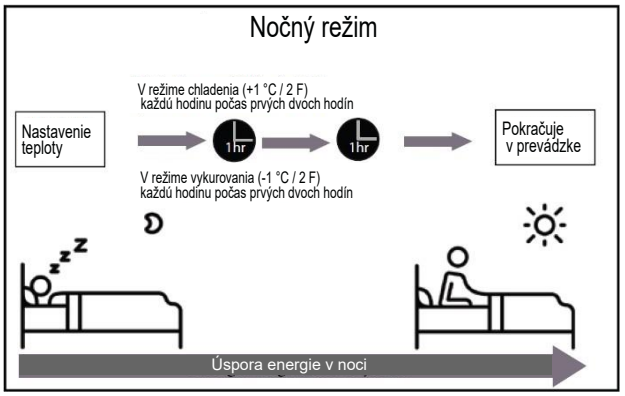

POZNÁMKA:
V prípade multi-splitových klimatizácií nie sú k dispozícii tieto funkcie: funkcia active clean, tichá funkcia, funkcia breeze away, funkcia detekcie úniku chladiva a funkcia eco.

• Nastavenie smeru fúkania vzduchu

Nastavenie vertikálneho smeru fúkania vzduchu

Pri zapnutom spotrebič i nastavte smer (vertikálny uhol) fúkania vzduchu pomocou tlač idla **SWING** na diaľ kovom ovládač i.

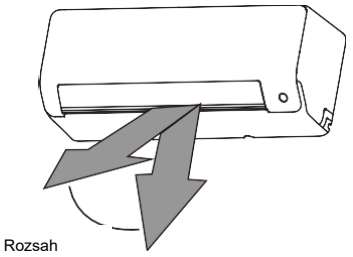

INFORMÁCIE O UHLE UZÁVIERKY

Podrobnosti si preč ítajte v návode na diaľ kové ovládanie!

Pri použ ívaní rež imu CHLADENIE alebo UZÁVIERKA nenastavujte uzávierku do vertikálneho uhla na dlhší č as! Môž e to spôsobiť kondenzáciu vody na ž alúzii, ktorá môž e neskôr kvapkať na podlahu alebo príslušenstvo.
Pri použ ívaní rež imu CHLADENIE alebo VYKUROVANIE môž e nastavenie ž alúzie do príliš vertikálneho uhla zníž iť výkon spotrebič a v dôsledku obmedzeného prúdenia vzduchu.
POZNÁMKA: V súlade s pož iadavkami príslušných noriem nastavte pri skúške vykurovacieho výkonu klapku vertikálneho prúdenia vzduchu do maximálneho uhla.

POZNÁMKA: Nepohybujte uzáverom ručne! To spôsobí, že sa uzávierka bude pohybovať mimo synchronizácie. Ak k tomu dôjde, vypnite napájanie, na niekoľko sekúnd jednotku od zdroja napájania a potom ju znovu spustite! Tým sa uzávierka vynuluje.

Obr. „A“

⚠ VAROVANIE

Nedotýkajte sa prívodu a odvodu vzduchu zo spotrebič a! Vysokorýchlostný ventilátor vo vnútri spotrebiča môž e spôsobiť zranenie.

Nastavenie horizontálneho smeru fúkania vzduchu

Horizontálny smer fúkania vzduchu sa musí nastaviť manuálne. Drž te priehradku (pozri **obrázok B**) a ruč ne ju nastavte do pož adovaného smeru! Pri niektorých modeloch môž no horizontálny smer fúkania vzduchu nastaviť pomocou diaľ kového ovládania. Pozrite si návod na obsluhu diaľ kového ovládania!

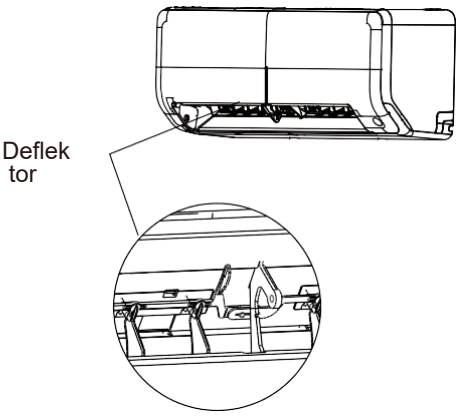

Obr. „B“

Manuálne ovládanie (bez diaľ kového ovládania)

⚠ VAROVANIE

Tlač idlo ruč ného ovládania je urč ené len na kontrolné úč ely a núdzové použ itie. Túto funkciu použ ite len v prípade straty diaľ kového ovládania alebo v prípade, ž e je to absolútne nevyhnutné. Ak chcete obnoviť normálnu prevádzku, použ ite diaľ kové ovládanie na zapnutie spotrebič a! Pred použ itím ruč ného ovládania musí byť spotrebič vypnutý.

Manuálne ovládanie zariadenia:

1. Na pravom bočnom paneli zariadenia vyhľadajte **tlačidlo manuálneho ovládania**.
2. Stlačením **tlačidla manuálneho ovládania** raz aktivujete režim FORCED AUTO!
3. Opätovným stlačením **tlačidla manuálneho ovládania** aktivujete režim FORCED COOLING! Tretím stlačením **tlačidla ručného ovládania** spotrebič vypnete**!**

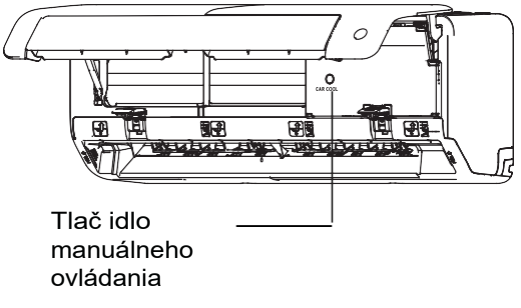

Obr. „C“

Čistenie a údržba

A (vnútorný) (jednotka) čistenie)

⚠ DOPRAVA A PREPRAVA UHLÍKOVÉ HOLDINGY

PRED Č ISTENÍM A ÚDRŽ BOU VŽ DY VYPNITE A ODPOJTE KLIMATIZAČ NÝ SYSTÉM!

⚠ VAROVANIE

Spotrebič utrite mäkkou a suchou handrič kou! Ak je spotrebič obzvlášť zneč istený, utrite ho teplou handrič kou.

- Na č istenie spotrebič a **nepouž ívajte** chemikálie ani utierky ošetrené chemikáliami!
- Na č istenie spotrebič a **nepouž ívajte** benzén, riedidlo, leštidlo ani iné rozpúšťadlá. Tieto môž u poškodiť alebo deformovať plastový povrch.
- Na č istenie predného panelu **nepouž ívajte** vodu teplejšiu ako 40 °C! Môž e to spôsobiť deformáciu alebo zmenu farby panela.

Čistenie vzduchového filtra

Upchatý vzduchový filter môž e zníž iť úč innosť chladenia spotrebič a, spôsobiť nepravidelné prúdenie vzduchu a prílišnú hluč nosť , preto vzduchový filter pravidelne č istite! Ak prúdenie vzduchu nezvyč ajne hluč né, okamž ite vyč istite vzduchový filter!

1. Vzduchový filter sa nachádza na hornej strane klimatizácie.
2. Uchopte obe strany horného filtra označ enom „PULL“ a potiahnite smerom nahor!
3. Ak má váš filter malé filtre osviežovača vzduchu, vyberte ich najprv z väč šieho filtra! Tieto filtre osviežovača vzduchu č istite ruč ným vysávač om!
4. Veľ ký vzduchový filter č istite teplou mydlovou vodou! Nezabudnite použ iť jemný č istiaci prostriedok!
4. Filter opláchnite vodou, potom ho vytrepte zbytoč ná voda!
5. Sušte ho na chladnom a suchom mieste a nevystavujte ho priamemu slneč nému ž iareniu!
6. Po vysušení vymeň te filter osviežovača vzduchu za väč ší filter a potom ho znovu vlož te do vnútornej jednotky!

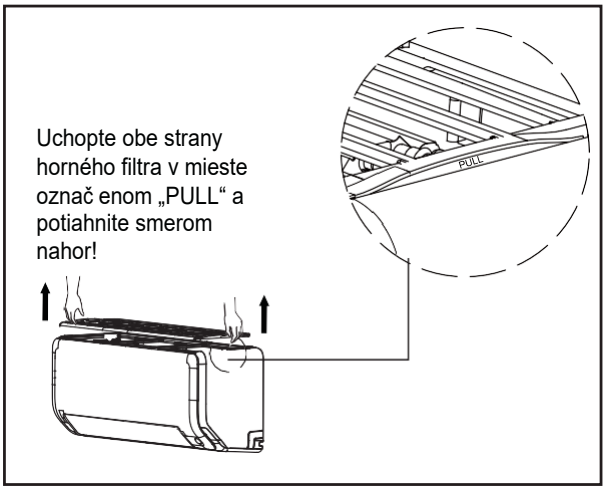

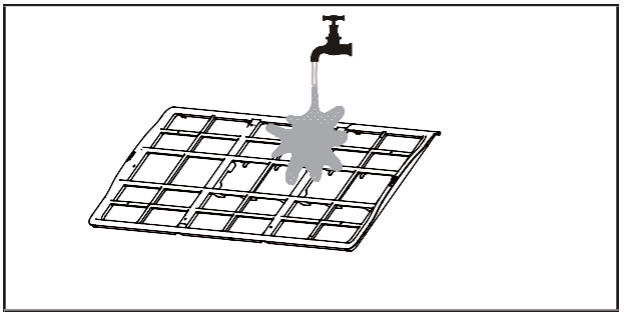

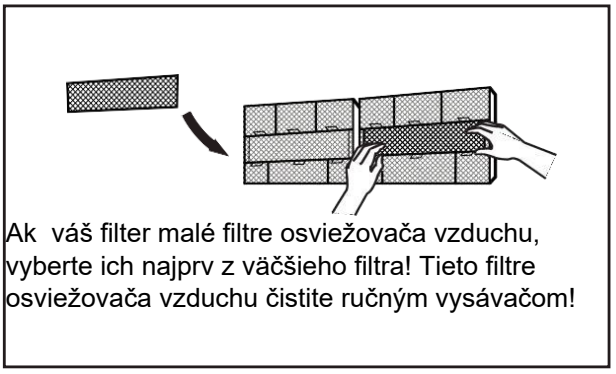

⚠ VAROVANIE

- Pred výmenou alebo č istením filtra spotrebič vypnite a odpojte od zdroja napájania.
- Pri vyberaní filtra sa nedotýkajte kovových č astí spotrebič a! Ostré kovové hrany môž u spôsobiť poškodenie.
- Na č istenie vnútra vnútornej jednotky nepouž ívajte vodu! Môž e to poškodiť izoláciu a spôsobiť úraz elektrickým prúdom.
- Pri sušení nevystavujte filter priamemu slneč nému ž iareniu. Mohlo by dôjsť k zmenšeniu filtra.

Pripomienka čistenia vzduchového filtra (opc.)

Pripomienka čistenia vzduchového filtra

Po 240 hodinách použ ívania zač ne na displeji vnútornej jednotky blikať „CL". To znamená, ž e filter je potrebné vyč istiť .
Po 15 sekundách zariadenie opäť zobrazí predchádzajúce signály.

Ak chcete resetovať pripomienku, stlač te 4-krát tlač idlo **LED** na diaľ kovom ovládač i alebo 3-krát stlač te tlač idlo **manuálneho ovládania**!
Ak pripomienku neresetujete, indikátor „CL" sa po reštartovaní zariadenia opäť objaví.

Výmena vzduchového filtra posilňovač

Po 2880 hodinách použ ívania zač ne na displeji vnútornej jednotky blikať „nF". To znamená, ž e je potrebné vymeniť filter.

ukazuje. Ak chcete pripomienku vynulovať , 4-krát tlač idlo **LED** na diaľ kovom ovládač i alebo
stlač te **manuálne** tlač idlo!
Ak pripomienku nevymaž ete, indikátor „nF" sa po reštartovaní zariadenia znovu objaví.

⚠ VAROVANIE

- Údrž bu a č istenie vonkajšej jednotky môž e vykonávať len autorizovaný predajca alebo autorizovaný servis.
- Údrž bu a č istenie vonkajšej jednotky môž e vykonávať len autorizovaný predajca alebo autorizovaný servis.

Údržba - pred dlhým obdobím nepoužívania

Ak nechcete klimatizáciu použ ívať dlhší č as, postupujte nasledovne:

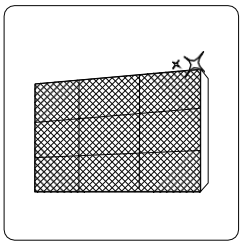

Vyč istite vzduchové filtre!



Sušte v režime ventilátora!



Vypnite spotrebič a odpojte ho od elektrickej siete.

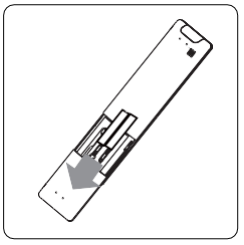

Vyberte batérie z diaľ kového ovládač a

Údrž ba - predsezónna kontrola

Po dlhšej dobe nepoužívania alebo pred č astým použ ívaním vykonajte nasledujúce kroky:

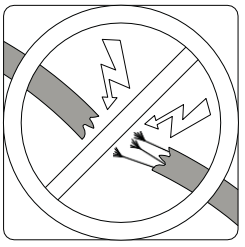

Skontrolujte stav elektroinštalácie!

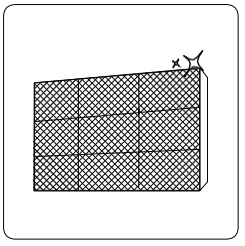

Vyč istite filtre!

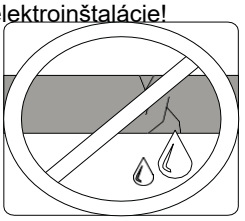

Kontrola tesnosti!

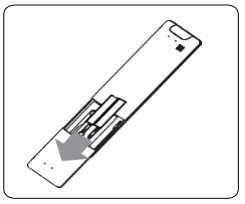

Vlož te batérie!

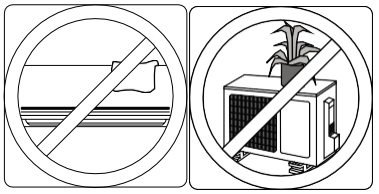

Uistite sa, že prívody a odvody vzduchu nie sú zablokované!

Riešenie problémov

⚠ BEZPEČNOSTNÉ OPATRENIA

Ak nastane niektorý z nasledujúcich stavov, spotrebič okamž ite vypnite.

- Napájací kábel je poškodený alebo abnormálne zahriaty
- Vôň a po horení
- Zariadenie vydáva hlasné alebo neobvyklé zvuky
- Poistka sa č asto prepáli alebo istič sa č asto vypína

Voda alebo iné predmety sa dostanú do spotrebič a

NEPOKÚŠAJTE SA TIETO PROBLÉMY ODSTRÁNIŤ SAMI! OKAMŽITE SA OBRÁŤTE NA AUTORIZOVANÝ SERVIS!

Bežné problémy

Nasledujúce problémy nie sú poruchami a vo väč šine prípadov si nevyž adujú opravu.

Problém	Mož né príč iny
Zariadenie sa nezapína tlačidlom napájania	Zariadenie má funkciu 3-minútovej ochrany, ktorá zabraňuje preťaženiu zariadenia. Spotrebič nie je možné opätovne spustiť do troch minút od vypnutia.
Spotrebič sa prepne z režimu CHLADENIE/KÚRENIE do režimu VENTILÁTOR	Zariadenie prepíše toto nastavenie, aby sa zabránilo zamrznutiu zariadenia. Hneď ako sa teplota zvýši, zariadenie sa vráti do predtým nastaveného režimu.
	Po dosiahnutí nastavenej teploty sa kompresor vypne. Jednotka obnoví prevádzku, keď teplota opäť kolíše.
Vnútorná jednotka vyžaruje bielu paru	Vo vlhkých oblastiach môže veľký teplotný rozdiel medzi vzduchom v miestnosti a klimatizovaným vzduchom spôsobiť výskyt bielej hmly.
Vnútorné aj vonkajšie jednotky vyžarujú bielu paru.	Ak sa spotrebič po odmrazovaní znovu spustí v režime HEAT, môže biela hmla spôsobená vlhkosťou, ktorá vznikla počas odmrazovania.
Vnútorná jednotka vydáva zvuky	Po resetovaní uzávierky je počuť zvuk unikajúceho vzduchu.
	Po spustení spotrebiča v režime vykurovania sa môže ozývať vŕzganie spôsobené rozťahovaním a zmršťovaním plastových častí spotrebiča.
Vnútorná jednotka vonkajšia jednotka vydávajú zvuky	Jemný syčivý zvuk počas prevádzky: je normálny a je spôsobený prúdením chladiaceho plynu cez vnútornú a vonkajšiu jednotku.
	Jemný syčivý zvuk pri spustení, zastavení alebo odmrazovaní systému: je normálny a je spôsobený zastavením alebo zmenou smeru prúdenia chladiaceho plynu.
	Pískavý zvuk: Rozpínanie a zmršťovanie plastových a kovových častí spôsobené zmenami teploty počas prevádzky môže spôsobiť pískanie.

Problém	Mož né príč iny
Vonkajšia jednotka vydáva zvuky	Zariadenie vydáva rôzne zvuky v závislosti od aktuálneho prevádzkového režimu.
Z vnútornej alebo vonkajšej jednotky vypadáva prach.	Počas dlhšieho nepoužívania sa v spotrebiči môže hromadiť prach, ktorý sa po zapnutí spotrebiča vyfúkne. Ak neplánujete spotrebič používať dlhší čas, odporúčame ho zakryť.
Zariadenie vydáva nepríjemný zápach	Spotrebič môže pachy z prostredia (napr. z nábytku, varenia, cigariet atď.), ktoré sa uvoľňujú počas prevádzky. Filtre v spotrebiči sú zanesené plesňou a je potrebné ich vyčistiť.
Ventilátor vonkajšej jednotky nie je funguje	Počas prevádzky je rýchlosť ventilátora riadená systémom, aby sa zabezpečila optimálna prevádzka výrobku.
Prevádzka alebo zariadenie nereaguje na pokyny.	Rušenie z mobilných veží a zosilňovačov môže spôsobiť poruchu vášho zariadenia. V takom prípade skúste nasledovné: • Vypnite napájanie a potom ho znovu pripojte! • Ak chcete obnoviť prevádzku, stlačte tlačidlo ON/OFF na diaľkovom ovládači.

POZNÁMKA: Ak problém pretrváva, kontaktujte miestneho predajcu alebo na najbliž šie stredisko služ ieb zákazníkom! Uveď te im podrobný opis poruchy a č íslo modelu.

Riešenie problémov

V prípade porúch skontrolujte pred privolaním technika nasledujúce skutočnosti!

Problém	Mož né dôvody	Riešenie
Slabý chladiaci výkon	Nastavená teplota je vyššia ako teplota v miestnosti	Nastavte nižšiu teplotu!
	Výmenník tepla vnútornej alebo vonkajšej jednotky je znečistený.	Vyčistite postihnutý výmenník tepla!
	Vzduchový filter je znečistený	Vyberte filter a vyčistite ho podľa pokynov
	Prívod alebo odvod vzduchu je zablokovaný	Vypnite zariadenie, odstráňte prekážku a znova ho zapnite.
	Okná sú otvorené	Pri používaní spotrebiča sa uistite, že sú všetky dvere a okná zatvorené.
	Vonku je príliš horúco.	V horúcom počasí alebo pri silnom slnečnom žiarení zatvorte okná a zatiahnite závesy!
	Príliš veľa zdrojov tepla v miestnosti ľudia, počítače, elektronika atď.)	Znížte množstvo zdrojov tepla!
	Nízka hladina chladiva v dôsledku úniku alebo dlhodobého používania	Skontrolujte, či nedochádza k únikom, v prípade potreby ich utesnite a chladiacu kvapalinu.
	Funkcia tichého režimu je zapnutá (voliteľná funkcia)	Tichá funkcia tiež znižuje spotrebu výrobku znížením prevádzkovej frekvencie. Vypnite tichú funkciu!

Problém	Mož né príč iny	Riešenie
Zariadenie nefunguje	Výpadok prúdu	kým sa obnoví napájanie!
	Zariadenie je vypnuté	Zapnutie zariadenia
	Poistka sa vyhodila	Vymeňte poistku!
	Batérie diaľkového ovládania sú vybité	Výmena batérií
	Trojminútová ochrana zariadenia je aktívna.	Pred reštartovaním zariadenia počkajte tri minúty!
	Časovač je aktivovaný	Vypnite časovač!
Zariadenie často sa spúšťa a zastavuje	Príliš veľa alebo príliš málo chladiva v systéme.	Skontrolujte tesnosť a doplňte chladivo do systému!
	Do systému sa dostal nestlačený plyn alebo vlhkosť.	Vypustite vzduch a potom naplňte systém chladiacou kvapalinou!
	Kompresor je pokazený	Vymeňte kompresor!
	Príliš vysoké alebo príliš nízke napätie	Na reguláciu napätia nainštalujte manostat!
Slabý výkon vykurovania	Vonkajšia teplota je extrémne nízka	Používajte prídavný ohrievač!
	Studený vzduch vniká cez poklopy	že všetky dvere a okná počas používania zatvorené!
	Nízka hladina chladiva v dôsledku úniku alebo dlhodobého používania	Skontrolujte, či nedochádza k únikom, v prípade potreby systém utesnite a doplňte chladiacu kvapalinu!
Spätná väzba pokračuje v blikaní **Kód chyby na displeji začína písmenami:** • **E(x), P(x), F(x)** • **EH(xx), EL(xx), EC(xx)** • **PH(xx), PL(xx), PC(xx)**	Zariadenie môže prestať pracovať alebo pokračovať v bezpečnej práci. Ak indikátory naďalej blikajú alebo sa objavujú chybové kódy, počkajte približne 10 minút! Problém sa môže vyriešiť sám. Ak sa problém nevyrieši, odpojte napájanie a znovu ho pripojte! Zapnite napájanie! Ak problém pretrváva, odpojte napájanie a obráťte sa na najbližšie servisné stredisko!	

POZNÁMKA: Ak problém pretrváva aj po vyššie uvedených kontrolách a diagnostike, spotrebič okamž ite vypnite a obráť te sa na autorizované servisné stredisko.

Príslušenstvo

Klimatizač ný systém má nasledujúce príslušenstvo. Na inštaláciu klimatizač ného systému použ ite dodané diely a príslušenstvo. Nesprávna inštalácia môž e spôsobiť únik vody, úraz elektrickým prúdom, pož iar alebo poruchu zariadenia. Príslušenstvo, ktoré sa nedodáva s klimatizač ným zariadením, sa musí zakúpiť samostatne.

Príslušenstvo	Množ stvo	Obrázok	Príslušenstvo	Množ stvo	Obrázok
Manuálne	2-3		**Diaľ kové ovládanie**	1	
Odvodň ovaci e armatúry (chladenie a vykurovanie)	1		**Prvky**	2	
Tesnenie (chladenie a vykurovanie)	1		**Konzola diaľ kového ovládania (voliteľ ná)**	1	
Upevnenie konzoly	1	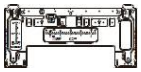	**Montáž na skrutka drž iaka diaľ kového ovládania**	2	
Hmoždinka	5-8 (v závislosti od typu)		**Malý filter** (Primárny vzduchový filter musí byť pri inštalácii namontovaný na zadnú č asť stroja autorizovaným technikom)	1-2 (v závislosti od typu)	
Upevňovacia skrutka drž iaka	5-8 (v závislosti od typu)				

Názov	Obrázok		Množstvo
Pripojovacia armatúra	Kvapalná strana	Φ6.35(1/4in)	Diely sa musia zakúpiť samostatne. O správnej veľkosti potrubia pre kupovaný spotrebič sa informujte u svojho predajcu.
		Φ9.52(3/8in)	
	Plynová strana	Φ9.52(3/8in)	
		Φ12.7(1/2in)	
		Φ16(5/8in)	
		Φ19(3/4in)	
Magnetický krúžok a pásik Ak sa dodáva, pozrite si schému zapojenia pre inštaláciu na pripojovací kábel.	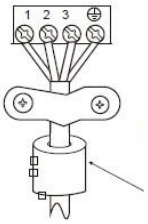  Pásik nasuňte na magnetický krúžok, aby ste ho upevnili na kábel.		Líši sa podľa typu

Zhrnutie inštalácie - vnútorná jednotka

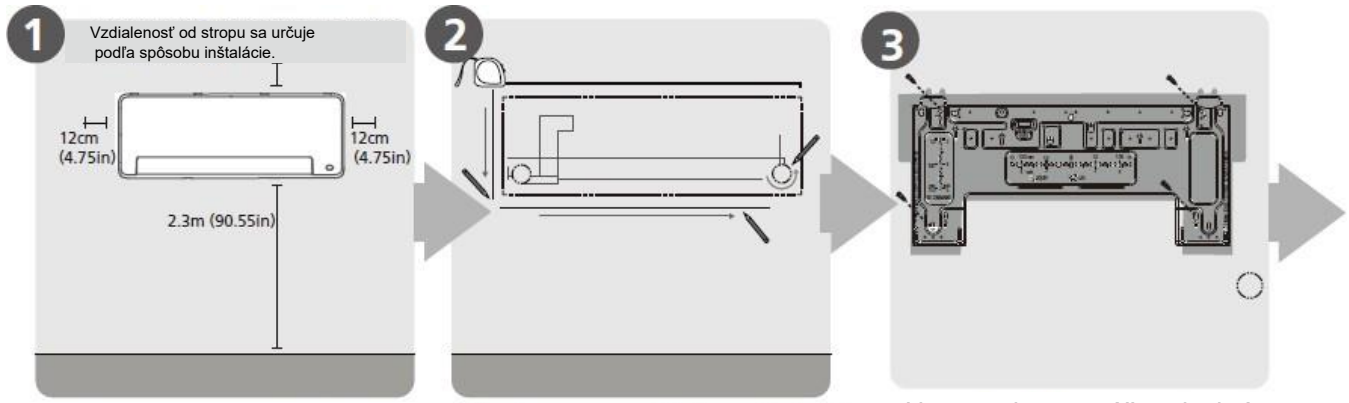

Vyberte si miesto inštalácie! Upravte polohu otvoru v stene. Namontujte montážnu dosku!

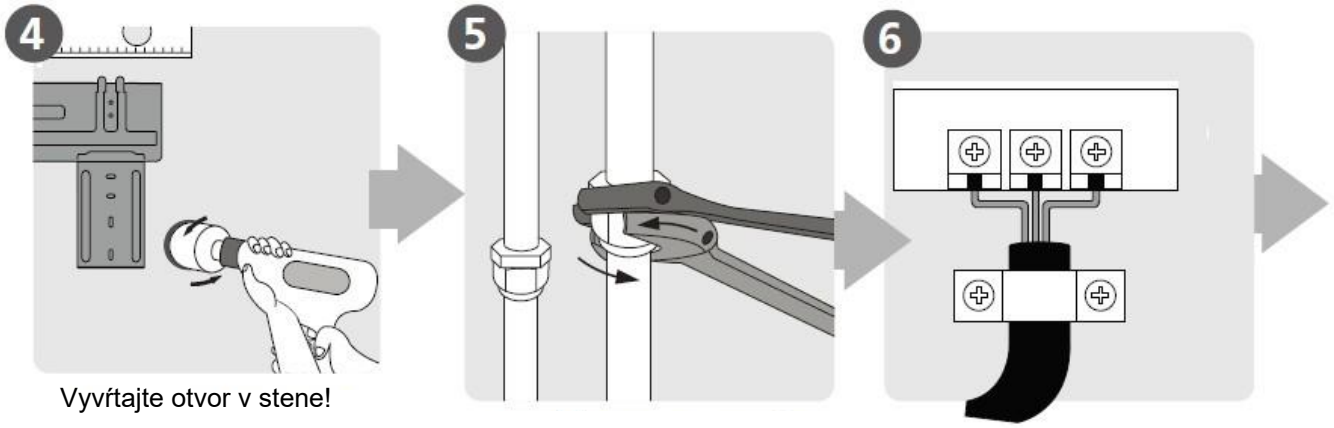

Vyvŕtajte otvor v stene! Pripojte potrubia! Pripojte káble (neplatí v niektorých regiónoch Severnej Ameriky)

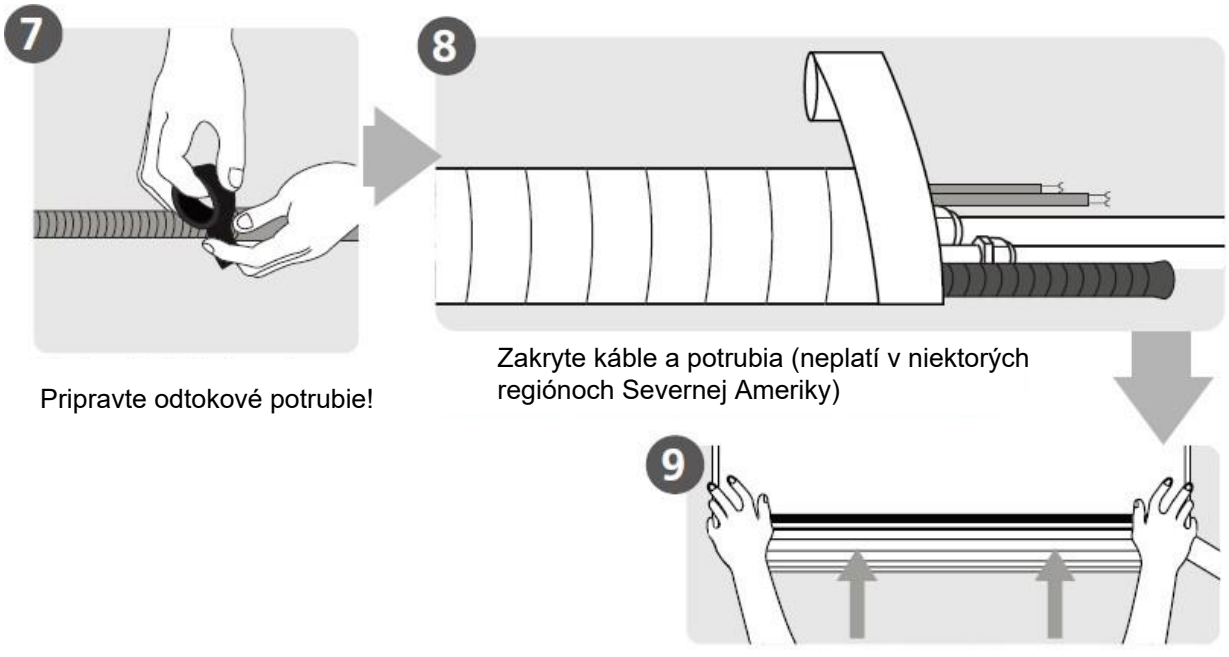

Pripravte odtokové potrubie! Zakryte káble a potrubia (neplatí v niektorých regiónoch Severnej Ameriky)

Nainštalujte vnútornú jednotku!

Komponenty

POZNÁMKA: Inštalácia sa musí vykonať v súlade s pož iadavkami miestnych a národných noriem. Inštalácia sa môž e v jednotlivých regiónoch mierne líšiť.

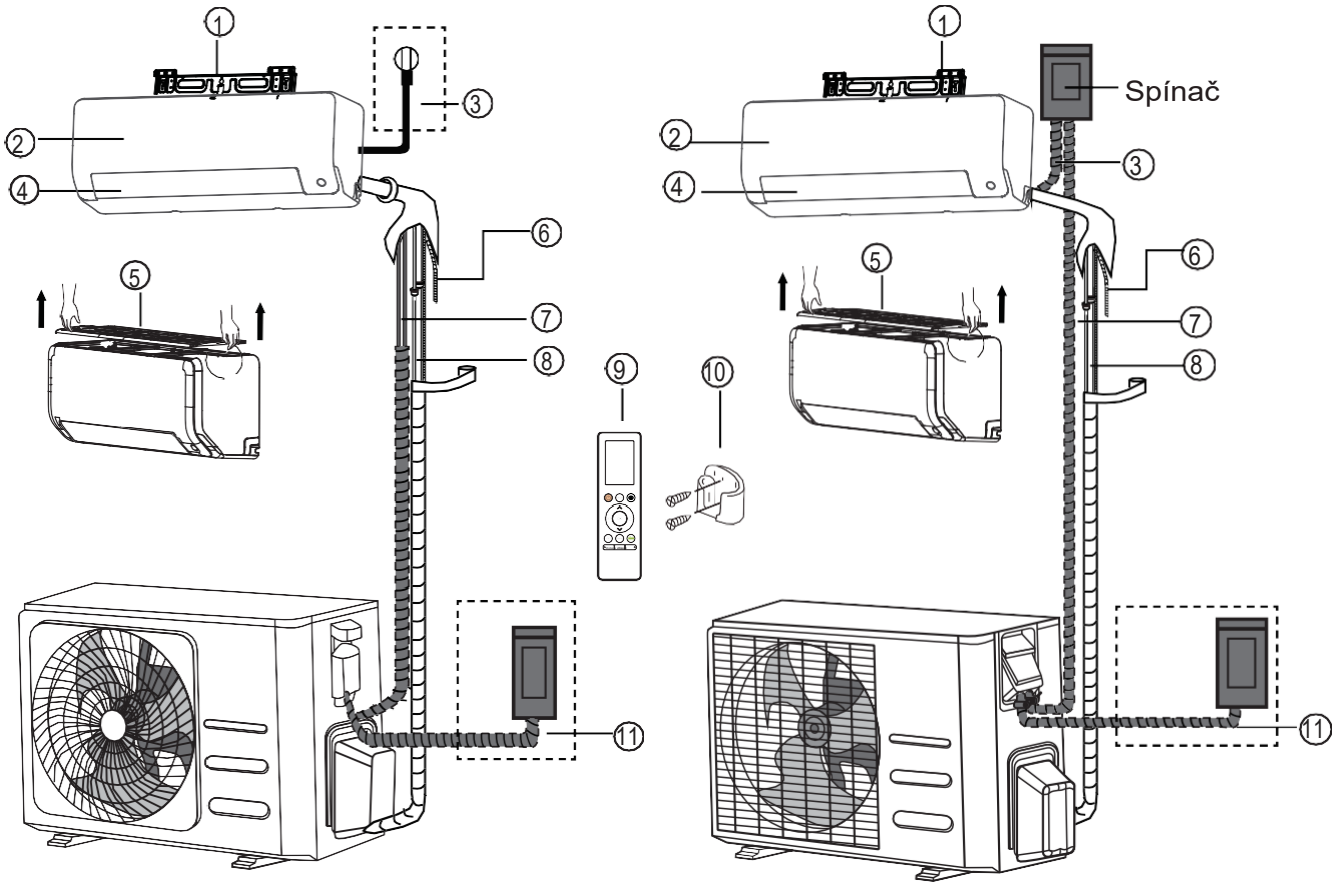

（1） （2）

1	Nástenná montážna konzola	5	Vzduchový filter odnímateľný)	9	Diaľkové ovládanie
2	Prvá strana	6	Odvodňovacie potrubie	10	Konzola diaľkového ovládania (pre niektoré modely)
3	Napájací kábel (pre niektoré typy)	7	Signálny kábel	11	Napájací kábel vonkajšej jednotky (pre niektoré modely)
4	Kryt	8	Potrubie s chladivom		

POZNÁMKA K ÚDAJOM

Obrázky a schémy v tejto príruč ke slúž ia len na vysvetľ ovanie. Skutoč né vyhotovenie vašej vnútornej jednotky sa môž e mierne líšiť . Skutoč né vyhotovenie bude mať prednosť .

Inštalácia vnútornej jednotky

Sprievodca inštaláciou - Vnútorná jednotka

PRED INŠTALÁCIOU

Pred inštaláciou vnútornej jednotky skontrolujte štítok na krabici výrobku a uistite sa, ž e typové č íslo vnútornej jednotky sa zhoduje s typovým č íslom vonkajšej jednotky.

Krok 1: Výber miesta inštalácie

Pred inštaláciou vnútornej jednotky musíte vybrať správne miesto. Nasledujúce podmienky vám pomôže vybrať správne miesto pre vaše zariadenie.

Vhodné miesto inštalácie musí spĺňať tieto podmienky:

- Dobrá cirkulácia vzduchu
- Primeraná drenáž
- Hluk zariadenia nikoho neruší.
- Umiestnenie zariadenia je stabilné a pevné.
- Umiestnenie zariadenia unesie hmotnosť zariadenia.
- Aspoň jeden meter od všetkých elektrických zariadení napr. televízor, rádio, poč ítač).

Zariadenie NEINŠTALUJTE na nasledujúce miesta:

- V blízkosti akéhokoľ vek zdroja tepla, pary alebo horľavého plynu.
- V blízkosti horľ avých predmetov, ako sú záclony alebo obleč enie.
- v blízkosti prekáž ky, ktorá môž e brániť prúdeniu vzduchu
- V blízkosti dverí
- Priame vystavenie slneč nému ž iareniu

POZNÁMKA NA OTVORE V STENE:

Ak nie je k dispozícii pevné potrubie chladiacej kvapaliny:

Pri výbere miesta sa uistite, ž e je v stene dostatok miesta na otvor (pozrite si č asť Vŕ tanie steny pre pripojovacie potrubia) pre signálny kábel spájajúci vnútornú a vonkajšiu jednotku a potrubia chladiva. Štandardne všetky potrubia vedú na pravej strane vnútornej jednotky (oproti jednotke). Nezávisle od toho je možné viesť potrubia aj na ľavej a pravej strane.

Pozrite si nasledujúci diagram, aby ste zabezpeč ili správny odstup od steny a stropu:

Vzdialenosť od stropu sa určuje podľa spôsobu inštalácie.

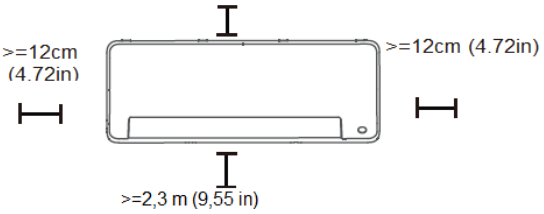

Ak zadná podpera nie je potrebná na podopretie jednotky:

Pred montáž ou vnútornej jednotky na stenu dokonč ite pripojenie potrubia a káblov! Ak je výška inštalácie obmedzená, je povolená výška 5 cm od stropu, č o však môž e zníž iť výkon výrobku. Na odstránenie horného vzduchového filtra musí byť medzi stropom a jednotkou minimálna vzdialenosť 10 cm.

Ak potrebujete zadnú opierku na podopretie zariadenia:

Ak potrubie a kábel pripojené s otvorenou č elnou doskou, minimálna vzdialenosť od stropu je najmenej 22 cm. Ak sú potrubie a kábel pripojené bez č elnej dosky (po odstránení), minimálna vzdialenosť od stropu je najmenej 11 cm.

2. Krok 3: Upevnenie držiaka na stenu

Montáž na konzola sa použ íva na montáž vnútornej jednotky na stenu.

- Odstráň te skrutku upevňujúcu montáž nu konzolu na zadnej strane vnútornej jednotky.

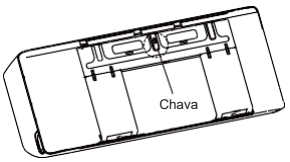

- Upevnite drž iak na stenu pomocou dodaných skrutiek! Uistite sa, ž e drž iak musí správne priliehať k stene!

PRE BETÓNOVÉ ALEBO TEHLOVÉ STENY:

Ak je stena tehál, betónu alebo podobného materiálu, vyvŕ tajte do steny otvory s priemerom 5 mm a vložte dodané hmož dinky. Potom upevnite montáž nu dosku na stenu priskrutkovaním skrutiek priamo do hmož diniek.

3. Krok 3: Vŕ tanie steny na odvodnenie potrubia

1. Urč enie polohy otvoru v stene podľ a umiestnenia montáž nej konzoly!Pozri kapitolu o **rozmeroch konzoly**!
2. Na vyvŕ tanie otvoru do steny použ ite jadrový vrták s priemerom 65 mm 2,5 palca) alebo 90 mm (3,54 palca) (v závislosti od typu).
   ste otvor vyvŕ tali pod miernym uhlom smerom nadol, aby
   vonkajšia strana otvoru by mala byť približ ne o 5-7 mm niž šie ako koniec vnútornej strany.
   Tým sa zabezpeč í správny odvod vody.

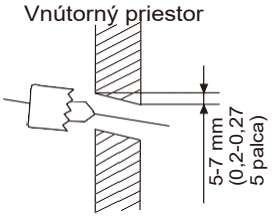

POZNÁMKA: Ak je pripojovacia rúrka na strane plynu Φ16 mm (5/8 palca) alebo väč šia, otvor v stene musí byť 90 mm (3,54 palca).

3. Vlož te ochrannú manžetu do otvoru! Tým sa ochránia okraje otvoru a pomôž e sa utesniť na konci procesu inštalácie.

⚠ VAROVANIE

Pri vŕ taní dávajte pozor, aby ste do potrubia, vodovodného potrubia alebo iných než elaných predmetov!

ROZMERY MONTÁŽNEJ DOSKY

Rôzne typy majú rôzne montáž ne dosky. Na uľ ahč enie inštalácie sú veľ kosti montáž nych dosiek označ ené. Namontujte dosku a vyvŕ tajte otvory do steny podľ a informácií na montáž nej doske. Pozrite si niž šie uvedené schémy!

Správna orientácia montáž nej konzoly

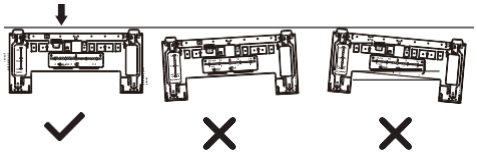

Merná jednotka: mm (palec)

Vodorovné pravítko



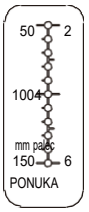

Zvislé pravítko



Vodomer

POZOR: Vodomer na upevň ovacej konzole nie je mož no odstrániť . Ak sa rozbije, nezabudnite vyč istiť vytekajúcu kvapalinu.

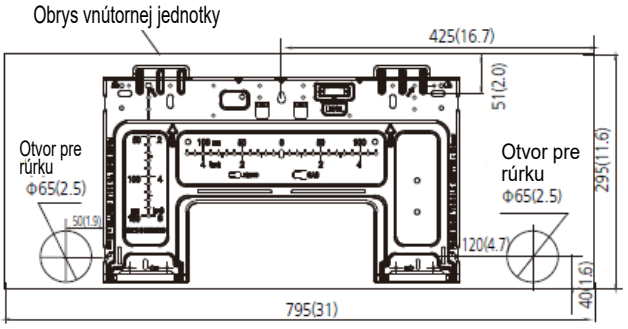

Typ „A“

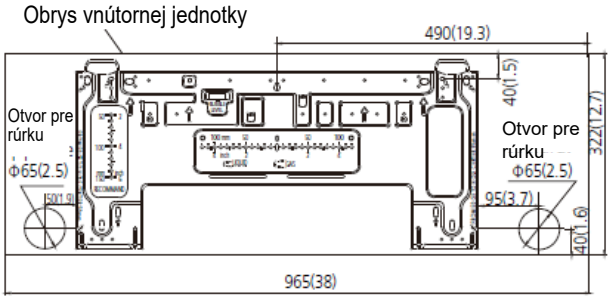

Typ „B“

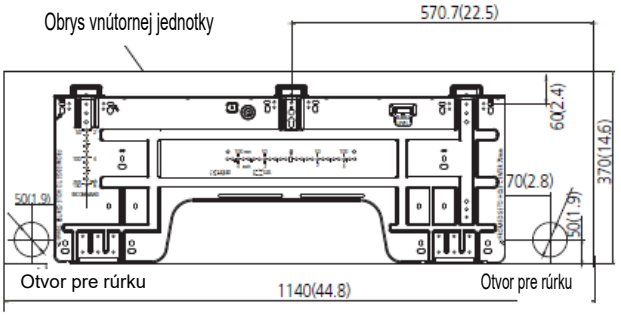

Typ „C“

4. Krok 3: Príprava potrubia chladiva

Chladiaca rúrka v izolač nom puzdre upevnenom na zadnej strane spotrebič a. Trubica musí byť pred prechodom otvorom v stene pripravená. Podrobné pokyny týkajúce sa pož iadaviek na krútiaci moment, techniky prípravy atď . nájdete v č asti tohto návodu s názvom „**Pripojenie trubice chladiva**“.

SMER POTRUBIA

Chladiace potrubia môž u vychádzať z vnútornej jednotky zo štyroch rôznych miest:

- Z ľ avej strany
- Ľ avá zadná č asť
- Z pravej strany
- Pravý zadný pohľ ad

Podrobnosti nájdete na **obrázkoch niž šie!**

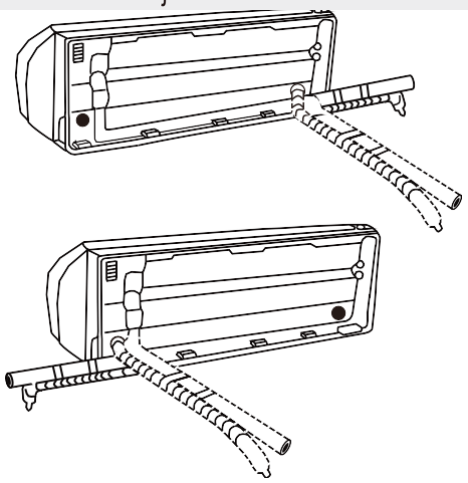

Vnútorná jednotka

POTRUBIA

- V niektorých regiónoch USA sa na pripojenie kábla musí použ iť káblový kanál. V záujme dostatočného priestoru na vedenie káblového rozvodu a prístupu k spotrebič u po inštalácii sa odporúč a, aby bol odtokový kábel pripojený na pravej strane (pri pohľ ade zo zadnej strany spotrebič a).
- Dbajte na to, aby potrubia vychádzali zo spotrebič a vodorovne a nebránili inštalácii spodného panelu!

⚠ VAROVANIE

Dávajte pozor, aby ste poč as vypúšť ania nepoškodili potrubia!Poškodenie potrubia ovplyvní výkon spotrebič a.

Ak je potrubie chladiva už nainštalované v stene, postupujte takto:

Krok 1: Namontujte vnútornú jednotku na montáž nu dosku:

1. ž e háč iky na montáž nej konzole sú menšie ako otvory na zadnej strane zariadenia!

Ak zistíte, pripojenie vlož ených rúrok k vnútornej jednotke nie je dostatok miesta, jednotku môž ete v závislosti od typu posunúť doľ ava alebo doprava o vzdialenosť približ ne 30 až 50 mm (1,18 až 1,95 palca).

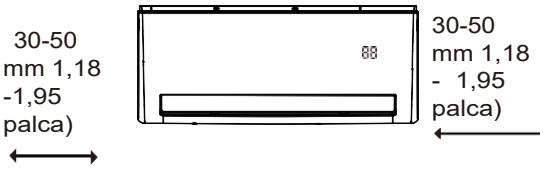

Pohyb doľava alebo doprava

2. Krok 3: Príprava chladiacej rúrky

1. Otvorte a zaistite panel, potom otvorte kryt dvoch blokovacích blokov, odskrutkujte skrutku znázornenú na obrázku niž šie, potom uchopte obe strany spodného panela v mieste, kde je uvedené „PULL“, a potiahnite smerom hore, aby ste uvoľ nili spony! Potom odstráň te spodný panel!

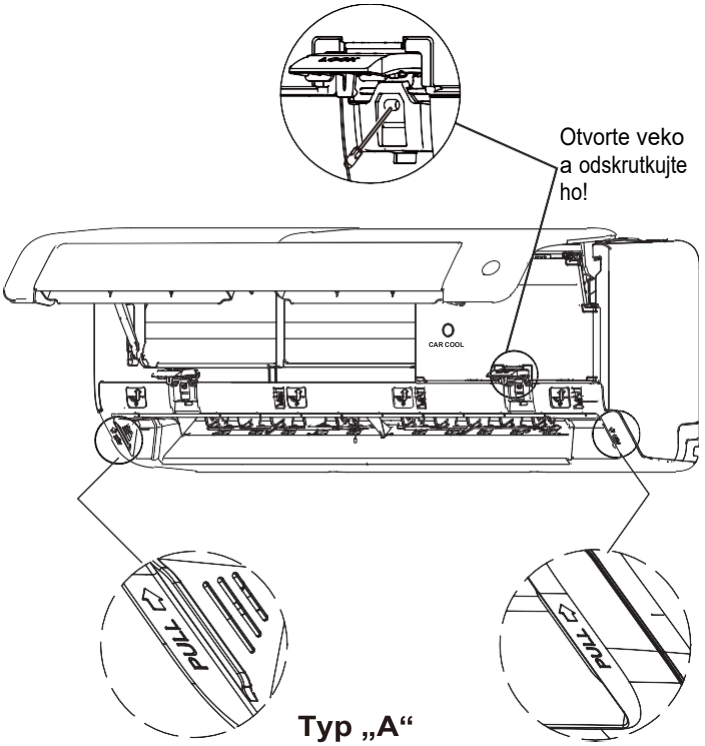

Typ „A“

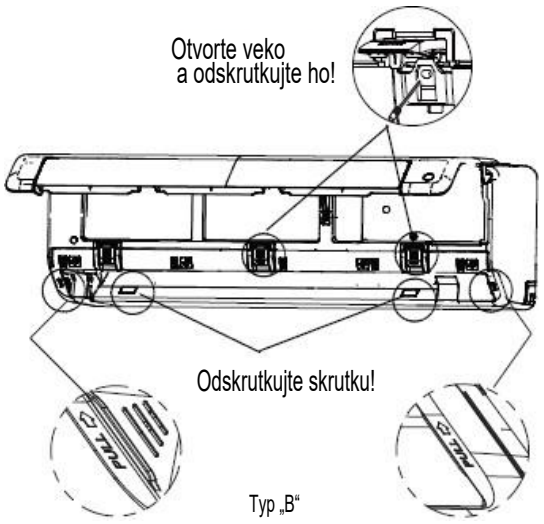

2. Na podopretie spotrebič a použ ite drž iak na zadnej strane spotrebič a, prič om ponechajte dostatok priestoru na pripojenie hadíc chladiva, signalizač ného kábla a vypúšťacej hadice.

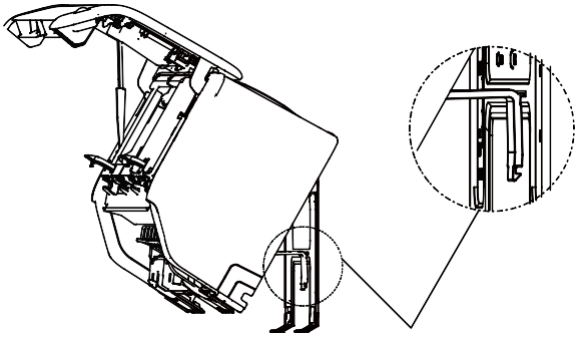

Na podopretie zariadenia použ ite drž iak na zadnej strane zariadenia!

3. krok vpred. Pripojte vypúšť aciu hadicu a hadice chladiva (pokyny nájdete v č asti tejto príruč ky o **pripojení hadíc chladiva**).

4. krok vpred. Ak chcete vykonať skúšku tesnosti, udrž ujte miesto pripojenia potrubia voľ né (pozri č asť **Elektrické kontroly a skúšky tesnosti** v tejto príruč ke).

5. krok vpred. Po skúške tesnosti prelepte miesto pripojenia lepiacou páskou!

6. krok vpred. Odstráň te drž iak alebo klin, ktorý drž í na mieste pomocou lepiacej pásky!

7. krok vpred. Rovnomerným tlakom zatlač te na spodnú polovicu zariadenia! Tlač te nadol, kým zariadenie nezapadne do výstupkov na spodnej strane montáž nej dosky!

Ak v stene nie je zabudované potrubie chladiva, vykonajte nasledujúce kroky:

1. Podľ a polohy otvoru v stene vo vzť ahu k montáž nej konzole vyberte stranu, na ktorej potrubie vychádza zo spotrebič a.
2. Ak je otvor v stene za spotrebič om, vetrací panel neodstraň ujte. Ak je otvor v stene na strane vnútornej jednotky, odstráň te plastový odvzdušňovací panel z tejto strany spotrebič a (pozri obrázok niž šie)! Vytvorí sa tak otvor, cez ktorý môž u potrubia vychádzať z jednotky. Ak sa plastový panel ť až ko odstraň uje rukou, použ ite kliešte!

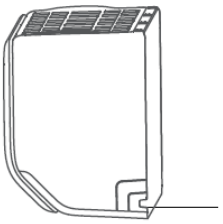

Vyhrievaný panel (rezaný na mieru)

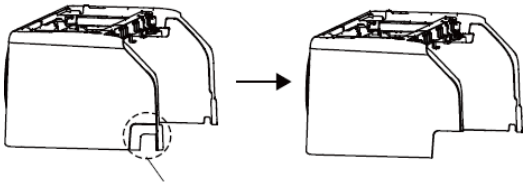

V prípade potreby je možné veľký plastový panel vyrezať.

3. Pomocou nož níc odstrihnite izoláciu tak, aby vidno približ ne 40 mm (1,57 palca) chladiacej rúrky! Slúž i to na dva úč ely:
   - Na uľ ahč enie **pripojenia potrubia chladiva.**
   - Uľ ahč enie **kontroly úniku plynu** jednoduchšia kontrola poškodenia potrubia
4. Na podopretie spotrebič a použ ite drž iak na zadnej strane spotrebič a, aby bol dostatok priestoru na pripojenie hadíc chladiva, signalizač ného kábla a vypúšťacej hadice!
5. Pripojte hadicu chladiva vnútornej jednotky k spojovaciemu potrubiu spájajúcemu vnútornú a vonkajšiu jednotku. Podrobné pokyny v č asti o **pripojení potrubia chladiva**!
6. Urč ite pož adovaný sklon potrubia na základe vzájomnej polohy otvoru v stene a montáž nej konzoly.

7. Chyť te hadicu chladiacej kvapaliny za ohyb! 8.Pomaly, rovnomerným tlakom ohnite hadicu do smerom k diere! Poč as procesu nepoškodzujte rúrka!

5. Krok 3: Pripojenie odtokového potrubia

Predvolene je vypúšťacia hadica pripojená na ľ avej strane spotrebič a (pri pohľ ade zo zadnej strany spotrebič a), ale môž e byť pripojená aj na pravej strane. Aby ste zabezpeč ili správne vypúšť anie, pripojte vypúšť aciu hadicu na tú istú stranu, kde zo spotrebiča vychádza hadica chladiva!

POZNÁMKA: Ak je v niektorých oblastiach Spojených štátov nainštalovaná vodiaca trubica, použ ite pravú stranu zariadenia!

- Miesto pripojenia pevne oblepte teflónovou páskou, aby ste zaistili dobré utesnenie a zabránili netesnostiam.
- Odstráň te vzduchový filter a do odtokovej misky nalejte malé množstvo vody!Skontrolujte, č i voda správne odteká!

UMIEST. ODTOKOVÉHO POTRUBIA

Odtokové potrubie veďte tak, ako je znázornené na obrázkoch nižšie!

NEZAVÁDZAJTE odtokové potrubie!
NEVytvárajte sifón na vodu!
Koniec vypúšťacej hadice NEUMIESTŇ UJTE do vody ani do zbernej nádoby na vodu!

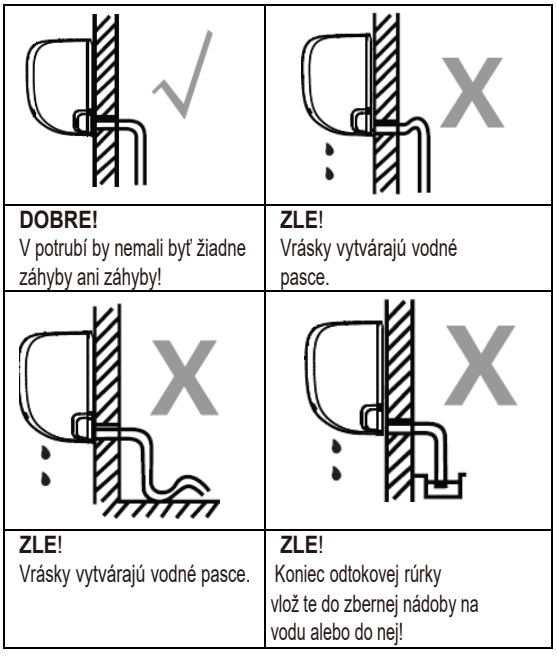

DOBRE! V potrubí by nemali byť žiadne záhyby ani záhyby!	**ZLE**! Vrásky vytvárajú vodné pasce.
ZLE! Vrásky vytvárajú vodné pasce.	**ZLE**! Koniec odtokovej rúrky vlož te do zbernej nádoby na vodu alebo do nej!

NEPOUŽÍVANÝ ODTOK UZAVRITE

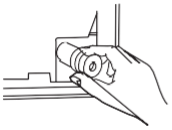

Aby sa zabránilo nežiaducemu úniku, nepoužívaný vypúšťací otvor sa musí uzavrieť dodanou gumovou zátkou.

PRED VYKONÁVANÍM ELEKTRICKÝCH PRÁC SI PREČÍTAJTE NASLEDUJÚCE POKYNY!

1. Všetky rozvody musia byť v súlade s miestnymi a národnými elektrickými predpismi a nariadeniami a musia byť nainštalované licencovaným elektrikárom.
2. Všetky elektrické pripojenia sa musia vykonať podľ a schémy elektrického zapojenia na paneli vnútornej a vonkajšej jednotky.
3. Ak sa vyskytne váž ny bezpeč nostný problém s napájaním, okamž ite prerušte prácu! Uveď te zákazníkovi dôvod a odmietnite inštaláciu spotrebič a, kým sa bezpeč nostný problém uspokojivo !
4. Sieť ové napätie musí byť v rozmedzí 90 až 110 %menovitého napätia. Nedostatoč né napájanie môž e spôsobiť poruchu, úraz elektrickým prúdom alebo pož iar.
5. Ak je napájanie pripojené k pevným káblom, musí byť nainštalovaná prepäť ová ochrana a hlavný sieť ový vypínač.
6. Ak pripájate napájanie na pevné vodič e, musíte do pevného vodič a nainštalovať spínač alebo istič , ktorý dokáž e odpojiť všetky póly a má minimálnu vzdialenosť kontaktov 1/8 palca (3 mm). Musí sa použ iť istič alebo spínač schválený kvalifikovaným odborníkom.
7. Zariadenie pripájajte len k delegovanej zásuvke! K tejto zásuvke nepripájajte ž iadne iné zariadenie!
8. Uistite sa, ž e je klimatizácia správne uzemnená.
9. Všetky káble musia byť bezpeč ne pripojené. Nesprávne pripojenie môž e spôsobiť prehriatie koncového zariadenia, č o by mohlo viesť k poruche výrobku a mož nému nebezpeč enstvu pož iaru.
10. Nedovoľ te, aby sa kabeláž dostala do kontaktu s hadicou chladiva, s

    s kompresorom alebo pohyblivými č asť ami vo vnútri spotrebič a!
11. Ak je zariadenie elektrickým príslušenstvom má ohrievač, musí byť umiestnený najmenej 1 meter (40 palcov) od horľavých materiálov.
12. Aby ste predišli úrazu elektrickým prúdom, nikdy sa po zapnutí nedotýkajte elektrických komponentov!

VAROVANIE

PRED AKÝMIKOĽ VEK ELEKTRICKÝMI ALEBO ELEKTROINŠTALAČ NÝMI PRÁCAMI VYPNITE HLAVNÉ NAPÁJANIE SYSTÉMU!

Krok 6: Pripojenie signálnych a nap. káblov

Signálny kábel umož ň uje komunikáciu medzi vnútornou a vonkajšou jednotkou. Pred pripojením vyberte správnu veľ kosť kábla!

Typy káblov:

- **Vnútorný napájací kábel** (ak je k dispozícii): H05VV-F alebo H05V2V2-F
- **Vonkajší napájací kábel**: H07RN-F alebo H05RN-F
- **Signálny kábel**: H07RN-F

POZNÁMKA: V Severnej Amerike by sa mal typ kábla vybrať podľ a miestnych elektrických predpisov a nariadení.

Minimálny prierez napájacích a signálnych káblov (informatívne) (neplatí Severnú Ameriku)

Menovitý prúd zariadenia (A)	Menovitý prierez (mm²)
> 3 a 6	0.75
> 6 a 10	1
> 10 a 16	1.5
> 16 a 25	2.5
> 25 a 32	4
> 32 a 40	6

VHODNÁ VEĽKOSŤ KÁBLA

Pož adovaná veľ kosť napájacieho kábla, signálneho kábla, poistky a spínač a sa urč uje podľ a maximálneho odberu prúdu . Maximálny menovitý prúd je uvedený na typovom štítku na boč nom paneli prístroja. Pred výberom vhodného kábla, poistky alebo spínač a si pozrite výrobný štítok. **POZNÁMKA:** Pre Severnú Ameriku vyberte vhodnú veľ kosť kábla podľ a minimálnej menovitej hodnoty obvodu uvedenej na typovom štítku prístroja.

1. Otvorte a zaistite panel, potom kryt dvoch blokovacích blokov, odskrutkujte skrutku znázornenú na obrázku niž šie, potom uchopte obe strany spodného panela v mieste, kde je uvedené „PULL“, a potiahnite smerom hore, aby ste uvoľ nili spony! Potom odstráň te spodný panel (pozri strany 22-23)!
2. Ak chcete pripojiť kábel, otvorte kryt káblovej skrinky.
3. Odskrutkujte svorku kábla pod koncovými bodmi a odložte!
4. Odstráň te plastový panel vľavo dole (pri pohľ ade zo zadnej strany zariadenia).

⚠ VAROVANIE

ZAPOJENIE SA MUSÍ PRESNE PODĽA SCHÉMY ZAPOJENIA NA ZADNEJ STRANE PREDNÉHO PANELA VNÚTORNEJ JEDNOTKY!

5. Týmto otvorom veď te signálový kábel zo zadnej strany zariadenia do prednej!
6. Pripojte kabeláž tak, ako je to znázornené na schéme zapojenia vnútornej jednotky pri pohľ ade na jednotku spredu. Pripojte u-kábel a jednotlivé vodič e pevne pripojte k príslušnému konektoru!

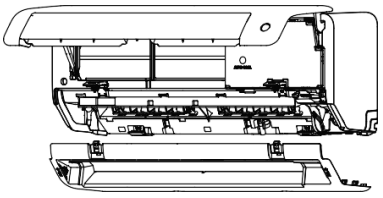

Najprv otvorte predný panel a potom odstráňte spodný panel!

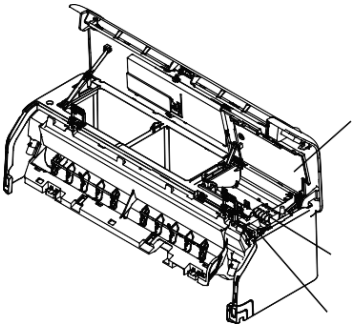

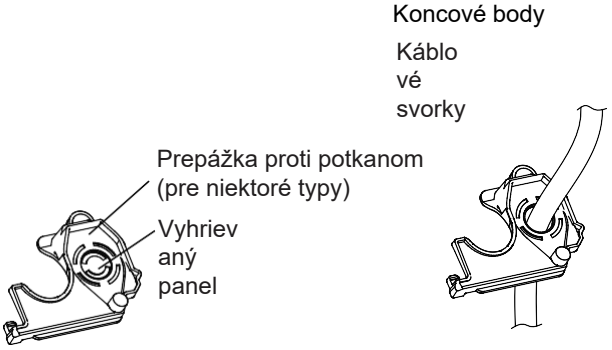

POZNÁMKA: Ak je veľ kosť kábla príliš veľ ká, stredný, malý zacvakávací panel! Kábel je mož né vyviesť cez vzniknutý otvor. Ak chcete odstrániť kryt alebo výstupnú rúrku, najprv odstráň te kryciu prepáž ku!

Pre Severnú Ameriku

Najprv odstráň te odpaľovací panel a potom vlož te vodiacu trubicu cez otvor! Potom prestrč te kábel cez vodiacu trubicu a pripojte ho k vnútornej jednotke!

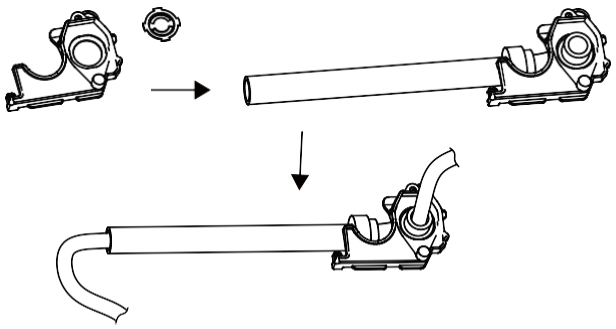

⚠ VAROVANIE

LÍDRI NAŽIVO

Pri pripájaní ostrých vodič ov buď te opatrní!

7. Po skontrolovaní správnosti pripojenia použ ite káblovú svorku na upevnenie signálneho kábla k zariadeniu. Káblovú svorku pevne zaskrutkujte!
8. Vymeň te kryt kábla na prednej strane zariadenia a plastový panel na zadnej strane.

O UPEVNENIU

PROCES PRIPOJENIA NA JEDNOTKU A MÔŽU SA MIERNE LÍŠIŤ V ZÁVISLOSTI OD REGIÓNU.

7. Krok 3: Upevnenie a káble

Pred vedením potrubia, odtokovej rúrky a signálneho kábla cez stenu káble spoloč ne zaistite (neplatí niektorých oblastiach USA).

1. Pripevnite vypúšť aciu hadicu, hadice chladiacej kvapaliny a signalizač ný kábel k sebe, ako je znázornené na obrázku niž šie:

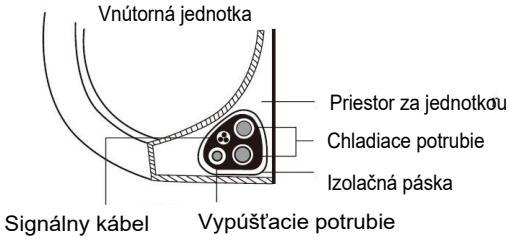

ODTOKOVÉ POTR UBIE MUSÍ BYŤ NA DNE

V chladnom podnebí sa uistite, že vypúšťacia hadica je čo najstrmšia, aby voda mohla rýchlo odtekať. Ak voda steká po potrubípríliš pomaly , môže zamrznúť a spôsobiť škody spôsobené mrazom.

NEPRIPÁJAJTE SIGNÁLNY KÁBEL K INÝM KÁBLOM!

Pri pripájaní prvkov neprepájajte ani nekriž ujte signálny kábel s inými vodič mi.

2. Pomocou lepiacej pásky pripevnite vypúšť aciu hadicu na dno potrubia chladiacej kvapaliny!
3. Signálny kábel, hadice chladiacej kvapaliny a vypúšť aciu hadicu pevne omotajte izolač nou páskou! Dvakrát skontrolujte, č i sú všetky prvky pripojené!

KONCE RÚROK NELEPTE!

Pri pripájaní zväzku nechajte konce rúrok voľ né!Na konci procesu inštalácie skontrolujte tesnosť (pozri kapitolu tohto návodu s názvom **Elektrické kontroly a skúšky tesnosti**)!

8. Krok 3: Inštalácia vnútornej jednotky

Ak ste nové pripojovacie potrubia pre vonkajšiu jednotku, vykonajte nasledujúce kroky:

1. Po prestrč ení hadice chladiacej kvapaliny otvorom v stene prejdite na krok 4!
2. V opačnom prípade dvakrát skontrolujte, č i sú konce rúrok chladiva utesnené, aby sa do nich nedostali neč istoty alebo cudzie látky.
3. Pomaly veď te pripojený zväzok hadíc chladiva, vypúšť aciu hadicu a signálny kábel cez otvor v stene.
4. Zaháknite hornú č asť vnútornej jednotky do horného priestoru montáž nej konzoly.
5. Ľ ahkým tlakom na ľ avú a pravú stranu jednotky skontrolujte, č i správne sedí! Jednotka by sa nemala pohybovať ani posúvať .
6. Rovnomerným tlakom zatlač te spodnú polovicu zariadenia smerom nadol! Tlač te nadol, až kým zariadenie nezapadne do výstupkov!
7. Opätovne skontrolujte, č i zariadenie správne sedí, a to miernym tlakom na ľ avú a pravú stranu zariadenia.

Inštalácia vonkajšej jednotky

Zariadenie nainštalujte v súlade s miestnymi predpismi a nariadeniami. Tie sa môž u v rôznych regiónoch mierne líšiť .

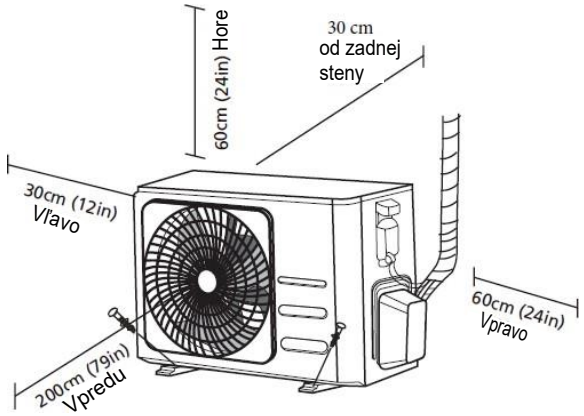

Sprievodca inštaláciou - Vonkajšia jednotka

1. Krok 3: Výber miesta inštalácie

Pred inštaláciou vonkajšej jednotky je potrebné vybrať správne miesto. Nasledujúce kritériá pomôž u vybrať správne umiestnenie jednotky.

Vhodné miesta inštalácie spĺňajú tieto normy:

- všetky požiadavky na priestor uvedené v požiadavkách na inštalačný priestor vyššie.
- Dobrá cirkulácia vzduchu a vetranie
- Umiestnenie zariadenia je stabilné a pevné, schopné uniesť hmotnosť zariadenia.
- Hluk zariadenia neruší ostatných.
- Je chránený pred dlhodobým priamym slnečným žiarením alebo dažďom.
- Ak sa očakáva sneženie, vykonajte príslušné opatrenia, aby ste zabránili hromadeniu ľadu a poškodeniu cievok!

<u>Neinštalujte</u> zariadenie a na týchto miestach:

- V blízkosti prekážky, ktorá by mohla brániť prúdeniu vzduchu.
- Na prieč elí ulice, v blízkosti preplnenej oblasti alebo tam, kde by hluk zariadenia rušil ostatných.
- V blízkosti zvierat alebo rastlín, pri ktorých môže vyžarovaný horúci vzduch spôsobiť poranenie.
- V blízkosti akéhokoľvek zdroja horľavých plynov a na miestach, kde je vystavený veľkému množstvu prachu.
- V prostredí s nadmerne slanou atmosférou.

OSOBITNÉ OPATRENIA PRE EXTRÉMNE POČASIE

Ak je zariadenie vystavené silnému vetru:

Jednotka musí byť nainštalovaná tak, aby ventilátor na výstupe vzduchu s vetrom uhol 90°. Ak je to potrebné, nainštalujte pred jednotku veterný deflektor, ktorý ju ochráni pred extrémne silným vetrom.

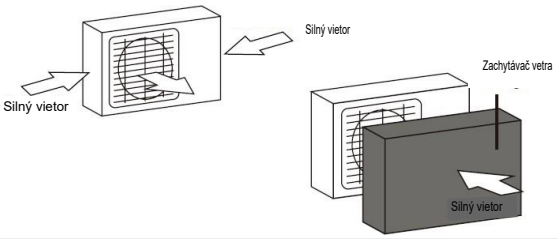

Ak je zariadenie často vystavené dažďu alebo snehu:

Postavte nad jednotku kryt! Dbajte na to, aby ste nebránili prúdeniu vzduchu okolo jednotky!

Ak je zariadenie často vystavené slanému vzduchu (na pláži):

Používajte špeciálne navrhnutú vonkajšiu jednotku odolnú voči korózii!

2. Krok 3: Inštalácia vypúšť acej prípojky (len typ tepelného č erpadla) Pred upevnením vonkajšej jednotky nainštalujte vypúšť ací konektor v spodnej č asti jednotky!Upozorň ujeme, ž e v závislosti od typu vonkajšej jednotky existujú dva rôzne typy vypúšť acích spojok.

Ak je vypúšť acia armatúra vybavená gumovým tesnením (pozri obrázok A), postupujte takto:

1. Na koniec vypúšť acej hadice, ktorá sa pripája k vonkajšej jednotke, nainštalujte gumové tesnenie!
2. Odtokovú rúru zasuň te do otvoru v spodnej č asti spotrebič a.
3. Otoč te odtokový konektor o 90°, kým po otoč ení smerom k prednej č asti spotrebič a nezacvakne na svoje miesto.
4. K prípojke na vypúšť anie vody pripojte predlž ovaciu rúrku (nie je súč asť ou dodávky), aby ste mohli vodu zo spotrebiča vypúšť ať v rež ime vykurovania!

Ak vypúšť acia armatúra nemá gumové tesnenie (pozri obrázok B), postupujte takto:

1. Odtokovú rúru zasuň te do otvoru v spodnej č asti spotrebič a. Odtoková prípojka sa zacvakne na miesto.
2. Na vypúšť anie vody zo spotrebič a v rež ime vykurovania pripojte k prípojke na vypúšť anie predĺ ž enie odtokového potrubia (nie je súč asť ou dodávky).

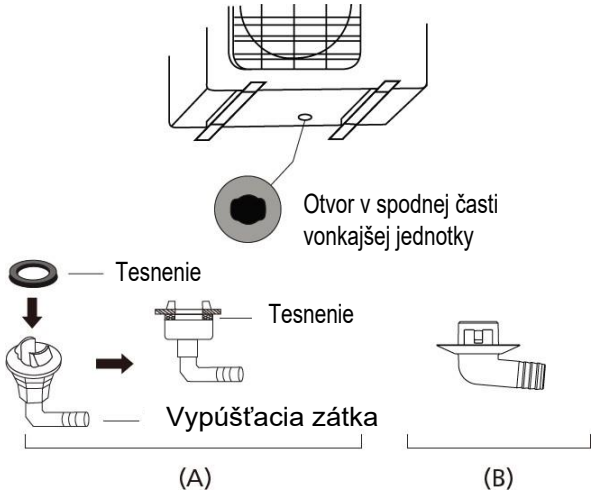

V CHLADNOM PODNEBÍ

V chladnom podnebí sa je odtoková hadica č o najstrmšia, aby voda mohla rýchlo odtekať . Ak voda steká po potrubí príliš pomaly, môž e zamrznúť a spôsobiť škody spôsobené mrazom.

3. Krok 3: Upevnenie vonkajšej jednotky Vonkajšiu jednotku mož no pomocou skrutiek pripevniť k zemi alebo k nástennému drž iaku.
Príprava podkladu na inštaláciu zariadenia podľ a nasledujúcich rozmerov.

MONTÁŽNE ROZMERY JEDNOTKY

Niž šie uvádzame rôzne veľ kosti vonkajších jednotiek a vzdialenosť medzi montáž nymi pätkami. Pripravte podľ a nasledujúcich rozmerov.

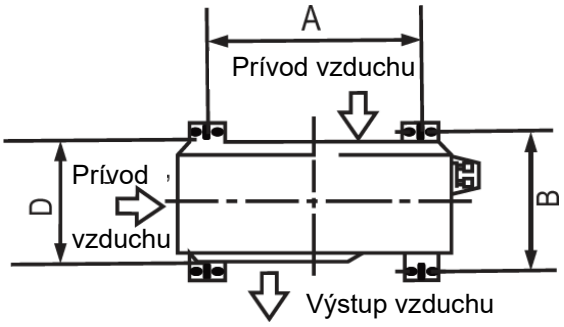

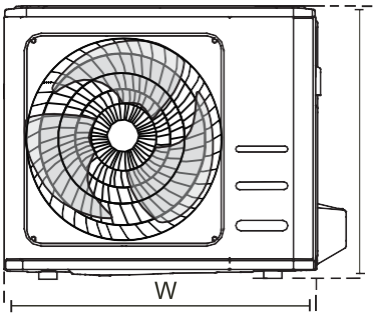

Rozmery vonkajšej jednotky (mm) Š x H x V	Montážne rozmery	
	Vzdialenosť A (mm)	Vzdialenosť B mm)
681x434x285 (26,8 „x 17,1 „x 11,2“)	460 (18.1“)	292 11.5“)
700x550x270 (27,5 „x 21,6 „x 10,6“)	450 (17.7“)	260 (10.2“)
700x550x275 (27,5 „x 21,6 „x 10,8“)	450 (17.7“)	260 (10.2“)
720x495x270 (28,3 „x 19,5 „x 10,6“)	452 (17.8“)	255 (10.0“)
728x555x300 (28,7 „x 21,8 „x 11,8“)	452 (17.8“)	302(11.9“)
765x555x303 (30,1 „x 21,8 „x 11,9“)	452 (17.8“)	286(11.3“)
770x555x300 (30,3 „x 21,8 „x 11,8“)	487 (19.2“)	298 (11.7“)
805x554x330 (31,7 „x 21,8 „x 12,9“)	511 (20.1“)	317 (12.5“)
800x554x333 (31,5 „x 21,8 „x 13,1“)	514 (20.2“)	340 (13.4“)
845x702x363 (33,3 „x 27,6 „x 14,3“)	540 (21.3“)	350 (13.8“)
890x673x342 (35,0 „x 26,5 „x 13,5“)	663 (26.1“)	354 (13.9“)
946x810x420 (37,2 „x 31,9 „x 16,5“)	673 (26.5“)	403 (15.9“)
946x810x410 (37,2 „x 31,9 „x 16,1“)	673 (26.5“)	403 (15.9“)

Ak chcete zariadenie namontovať na zem alebo betónový montáž ny stojan, postupujte takto:

1. Označ te polohu štyroch upevň ovacích skrutiek podľ a tabuľ ky rozmerov.
2. Vyvŕ tajte otvory upevň ovacie skrutky!
3. Na koniec kaž dej upevň ovacej skrutky nasaď te maticu!
4. Naskrutkujte upevň ovacie skrutky do predvŕ taných otvorov!
5. Odstráň te matice z upevňovacích skrutiek a potom umiestnite vonkajšiu jednotku na skrutky!
6. Na kaž dú upevňovaciu skrutku nasaď te podlož ku a potom matice vymeň te!
7. Na utiahnutie matíc použ ite kľ úč !

⚠ VAROVANIE

PRI VŔTANÍ BETÓNU POUŽÍVAJTE OCHRANNÉ OKULIARE!

Ak chcete zariadenie namontovať na nástenný držiak, postupujte takto:

⚠ VAROVANIE

Uistite sa, že stena je z pevnej tehly, betónu alebo podobne pevného materiálu! **Stena musí uniesť aspoň štvornásobok hmotnosti spotrebič a.**

1. Označ te polohu štyroch skrutiek drž iaka podľ a tabuľ ky rozmerov.
2. Vyvŕtajte otvory upevňovacie skrutky!
3. Na koniec kaž dej upevň ovacej skrutky nasaď te maticu!
4. Vlož te upevňovacie skrutky do otvorov v konzolách, umiestnite konzolu na miesto a priskrutkujte upevň ovacie skrutky do steny!
5. Uistite sa, ž e montáž na konzola vo vodorovnej polohe!
6. Opatrne zdvihnite spotrebič a nasaď te montáž ne nož ič ky na konzoly.
7. Priskrutkujte jednotku k drž iaku!
8. Ak je to mož né, namontujte gumové tesnenia zníž enie vibrácií a hluku!

Krok 4: Pripojenie signálnych a napájacích káblov

Svorkovnica vonkajšej jednotky je chránená krytom na boku jednotky. Vnútorná strana krytu obsahuje komplexnú schému zapojenia.

⚠VAROVANIE

PRED VYKONÁVANÍM ELEKTRICKÝCH A ELEKTROINŠTALAČNÝCH PRÁC VYPNITE NAPÁJANIE!

POUŽÍVAJTE SPRÁVNY KÁBEL!

Vyberte si správny kábel! pozrite si „**Typy káblov**“ na strane 25!

VYBERTE SI SPRÁVNU VEĽKOSŤ KÁBLA!

Požadovaná veľkosť napájacieho kábla, signálneho kábla, poistky a spínač a sa určuje podľa maximálneho odberu prúdu prístroja. Maximálny menovitý prúd je uvedený na typovom štítku na bočnom paneli prístroja. Pred výberom vhodného kábla, poistky alebo spínač a si pozrite výrobný štítok. **POZNÁMKA**: V prípade Severnej Ameriky vyberte vhodnú veľkosť kábla na základe minimálnej menovitej hodnoty obvodu uvedenej na typovom štítku.
podľa nosnosti!

a. Pomocou nožníc odstrihnite izoláciu z kábla tak, aby bolo vidieť 40 mm chladiacej rúrky!
b. Odstráňte izoláciu z koncov vodičov!
c. Pomocou lisovacieho nástroja upevnite „U“ tvar konektorov na koncoch vodičov!

POZOR NA OSTRÉ DRÔTY!

Pri krimpovaní vodičov dbajte na to, aby jasne odlíšiť vodiče pod napätím („L“) od ostatných vodičov!

⚠ VAROVANIE

Všetky elektroinštalačné práce sa musia vykonávať presne podľa schémy zapojenia pod krytom vonkajšej jednotky.

2. Odskrutkujte a odstráňte kryt elektrického vedenia!
3. Odskrutkujte svorku kábla pod blokom a odložte ju nabok!
4. Pripojte vodiče podľa schémy zapojenia a pevne zaistite u-konektor každého vodiča k príslušnému výstupu!
5. Po kontrole pripojenia káble bezpečne usporiadajte, obtočte ich slučkou, aby sa zabránilo vniknutiu dažďovej vody!
6. Na upevnenie kábla k zariadeniu použite káblovú svorku!Pevne utiahnite káblovú svorku!

POZNÁMKA: Ak je svorka kábla rovnaká ako na obrázku nižšie

Nepoužívané vedenie izolujte páskou z PVC! Usporiadajte ich tak, aby sa nedotýkali elektrických alebo kovových častí!

7. Nasaďte kryt kábla späť na stranu zariadenia a upevnite ho na mieste.

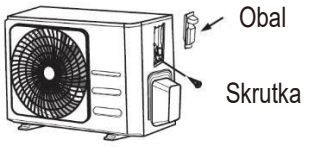

vyberte vhodný priechodný otvor podľa priemeru potrubia.



3 veľkosti otvorov: malý, stredný, veľký

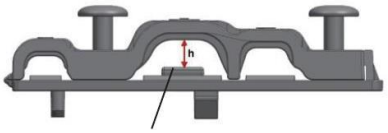

Na upevnenie káblov použite sponu!

Severná Amerika

1. Odstráňte kryt uvoľnením 3 skrutiek.
2. Odstráňte krytky z panela vodiča!
3. Dočasne namontujte odtokové rúrky (nie sú súčasťou dodávky) na panel vodiča!Pripojte
4. napájací zdroj aj nízkonapäťové vedenie k príslušnému koncovému bodu svorkovnice.
5. Uzemnite spotrebič podľa miestnych predpisov!
6. všetky vodiče dimenzovať o niekoľko centimetrov dlhšie, ako je dĺžka potrebná na zapojenie!
7. Na upevnenie odtokových rúr použite upevňovacie matice!

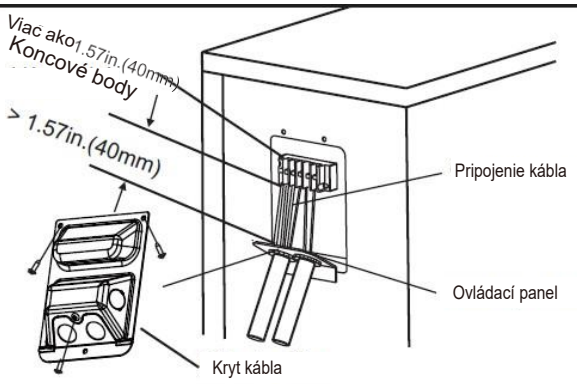

Vyberte vhodný presah, ktorý zodpovedá otvoru presahu kábla.

Pripojenie hadice chladiva

Pri pripájaní hadice chladiva **nedovoľ te**, aby sa do spotrebič a dostali iné látky alebo plyny ako urč ené chladivo. Prítomnosť iných plynov alebo látok môž e zníž iť výkon spotrebič a a spôsobiť abnormálne vysoký tlak, č o môž e mať za následok výbuch a zranenie.

Poznámka k dĺ ž ke potrubia

Dĺ ž ka chladiacich rúrok ovplyvň uje výkon a energetickú úč innosť spotrebič a. Nominálna úč innosť bola testovaná na jednotkách s dĺ ž kou potrubia 5 m štandardná dĺ ž ka potrubia v Severnej Amerike je 7,5 m. Aby sa minimalizovali vibrácie a nadmerný hluk, je potrebná minimálna dĺ ž ka potrubia 3 m (10 stôp). V špecifických tropických oblastiach sa do modelov používajúcich chladivo R290 nemôž e pridávať chladivo a maximálna dĺ ž ka potrubia s chladivom by nemala presiahnuť 10 m (32,8 stôp).

Maximálnu dĺ ž ku a výšku pádu potrubia nájdete v tabuľ ke niž šie.

Maximálna dĺžka a výška pádu chladiaceho potrubia na typ spotrebiča

Typ	Kapacita (kW)	Max. Dĺ ž ka (m)	Maximálna výška pádu (m)
R410A, R32 invertorová Split klimatizácia	< 4,3	25 (82 stôp)	10 (33 stôp)
	<4,3a 7	30 (98,5 stôp)	20 (66 stôp)
	<7 a 10,5	50 (164 stôp)	25 (82 stôp)
Klimatizácia R22 s pevnou rýchlosťou Split	< 5	10 (33 stôp)	5 (16 stôp)
	<5 a 6,1	15 (49 stôp)	8(26 stôp)
	<6,1a 10	20 (66 stôp)	10(33 stôp)
Klimatizácia R410A, R32 s pevnými otáčkami	< 5	20 (66 stôp)	8(26 stôp)
	<5 a 10,5	25 (82 stôp)	10(33 stôp)

Pokyny na pripojenie - Chladiace potrubia

Krok 1: Rezanie rúrok na pož adovanú veľ kosť Pri príprave rúrok chladiacej kvapaliny dbajte najmä na správne rezanie a zarovnanie! Zabezpeč íte tým efektívnu prevádzku a minimalizujete potrebu budúcej údrž by.

1. Zmerajte vzdialenosť medzi vnútornou a vonkajšou jednotkou.
2. Pomocou rezačky na rúry odrež te rúru o nieč o dlhšiu, ako nameraná vzdialenosť !
3. Dbajte na to, aby rúrka zvierala dokonalý uhol 90°!

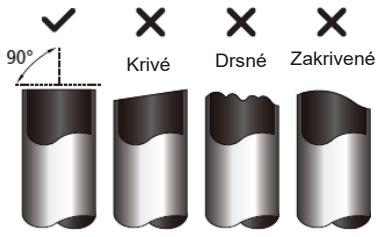

⊘ NEDEFORMUJTE RÚRKU NA STRANE REZU

Pri rezaní dbajte najmä na to, aby ste rúru nepoškodili, nepremáč kli alebo nedeformovali. Výrazne sa tým zníž i úč innosť vykurovania spotrebič a.

Krok 2: Odstránenie druhov

Vzduchotesnosť pripojenia hadice chladiva môž e byť ovplyvnená vedením. Mali by sa úplne odstrániť .

1. Otoč te rúrku smerom nadol, aby sa piliny nedostali rúrky!
2. Na odstránenie otrepov z odrezaného konca rúrky použ ite vŕ tač ku alebo pilník!

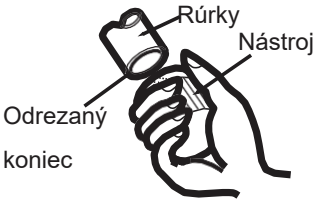

3. Krok 3: Manipulácia s koncami rúr

Správna manipulácia je nevyhnutná na dosiahnutie vzduchotesného tesnenia.

1. Po odstránení otrepov utesnite konce potrubia páskou z PVC, aby ste zabránili vniknutiu cudzích látok do potrubia.
2. Potrubie zakryte izolač ným materiálom!

3. Na oba konce rúrky nasaď te objímky. Uistite sa, ž e sú otoč ené správnym smerom, pretož e na konci procesu sa už nedajú nasadiť ani vym eniť .

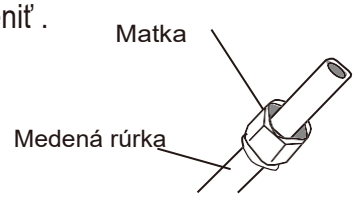

4. Keď ste pripravení dokonč iť proces povrchovej úpravy, odstráň te PVC pásku z koncov rúr!
5. Pripojte povrchový manipulátor na koniec potrubia! Koniec potrubia musí presahovať rozmery uvedené v nasledujúcej tabuľ ke

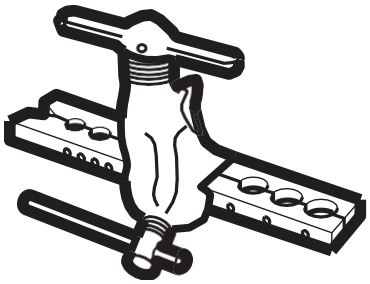

ROZŠÍRENIE POTRUBIA

Vonkajší priemer potrubia (mm)	A (mm) Min.	Max.
Ø 6,35 Ø 0,25“)	0.7 (0.0275“)	1.3 (0.05“)
Ø 9,52 (Ø 0,375“)	1.0 (0.04“)	1.6 (0.063“)
Ø12,7 (Ø 0,5“)	1.0 (0.04“)	1.8 (0.07“)
Ø 16 (Ø 0,63“)	2.0 (0.078“)	2.2 (0.086“)
Ø 19 (Ø 0,75“)	2.0 (0.078“)	2.4 (0.094“)

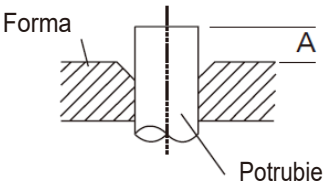

6. Umiestnite nástroj na formu!
7. Otáč ajte rukoväť ou nástroja , kým koniec rúrky nerozšíri.
8. Odstráň te nástroj a formu a potom skontrolujte koniec rúrky, č i nie je prasknutý a rovný.

4. Krok 3: Pripojenie potrubia

Pri pripájaní potrubia chladiva dávajte pozor, aby ste nepouž ili príliš veľ ký krútiaci moment a nepoškodili potrubie. Najprv pripojte nízkotlakovú hadicu a potom hadicu.

MINIMÁLNY POLOMER OHYBU

Minimálny polomer ohybu pri ohýbaní chladiacich potrubí je 10 cm.

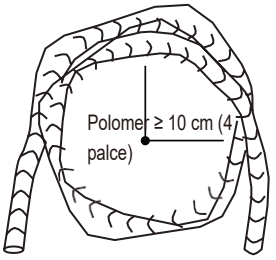

Pripojenie potrubia k vnútornej jednotke

1. Spojte dve rúrky, ktoré sa majú spojiť !

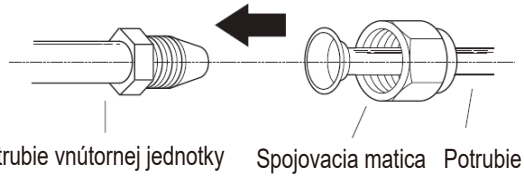

2. Maticu utiahnite rukou tak pevne, ako je to len možné!
3. Pomocou kľúča uchopte maticu na rúrke jednotky.
4. Pri uťahovaní matice použite momentový kľúč na utiahnutie spojovacej matice podľa hodnôt krútiaceho momentu uvedených v tabuľke **požiadaviek na krútiaci moment** nižšie. Spojovaciu maticu mierne povoľte a potom ju opäť utiahnite.

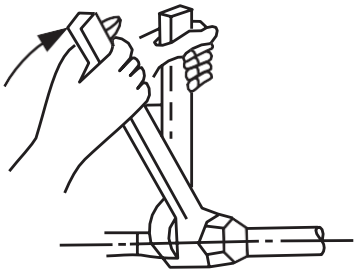

POŽIADAVKY NA KRÚTIACI MOMENT

Vonkajší priemer potrubia (mm)	Uťahovací moment (N-m)	Veľkosť (B) (mm)	Tvar konektora
Ø 6,35 Ø 0,25“)	18 ~ 20 (180 ~ 200 kgf.cm)	8.4~8.7 (0.33~0.34“)	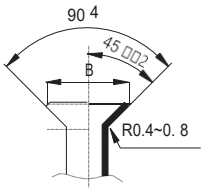
Ø 9,52 (Ø 0,375“)	32 ~ 39 (320 ~ 390 kgf.cm)	13.2~13.5 (0.52~0.53“)	
Ø 12,7 (Ø 0,5“)	49 ~ 59 (490 ~ 590 kgf.cm)	16.2~16.5 (0.64~0.65“)	
Ø 16 (Ø 0,63“)	57 ~ 71 (570 ~ 710 kgf.cm)	19.2~19.7 (0.76~0.78“)	
Ø 19 (Ø 0,75“)	67~101(670~1010kgf.cm)	23.2~23.7 (0.91~0.93“)	

⊘ NEPOUŽÍVAJTE PRÍLIŠ VEĽKÝ KRÚTIACI MOMENT!

Príliš veľký krútiaci moment môže zlomiť maticu alebo poškodiť hadicu chladiacej kvapaliny. Hodnoty uvedené vo vyššie uvedenej tabuľke by sa nemali prekročiť .

Pripojenie potrubia k vonkajšej jednotke

1. Odskrutkujte kryt z ventilu na strane vonkajšej jednotky!
2. Odstráňte ochranné krytky z koncov ventilov.
3. Zarovnajte predĺžený koniec potrubia s každým ventilom a ručne utiahnite spojovaciu maticu tak pevne, ako je to len možné!

4. Na pridržanie ventilu použite kľúč . Nedotýkajte sa matice, ktorá uzatvára servisný ventil!

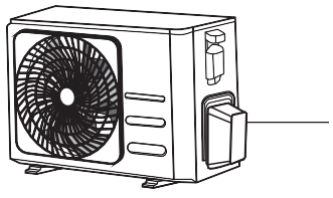

Kryt ventilu

5. Aby ventil pevne držal, utiahnite spojovaciu maticu pomocou momentového kľúča na správne hodnoty krútiaceho momentu!

6. Spojovaciu maticu mierne povoľte a potom ju opäť utiahnite!
7. Zopakujte kroky 3-6 s druhou rúrkou.

! NA UCHOPENIE VENTILU POUŽITE KLIEŠTE

Krútiaci moment pri uťahovaní spojovacej matice môže poškodiť ostatné časti ventilu.

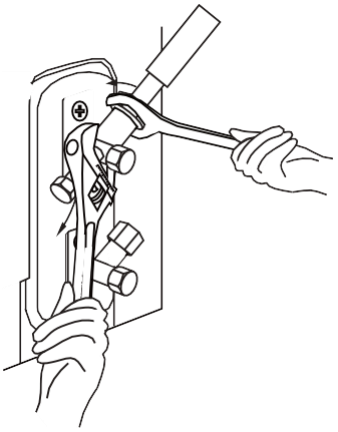

Ventilácia

Príprava a bezpeč nostné opatrenia

Vzduch a cudzie látky v okruhu chladiva môž u spôsobiť abnormálne zvýšenie tlaku, č o môž e poškodiť klimatizáciu, zníž iť jej úč innosť a spôsobiť zranenie osôb.
Pomocou vákuovej pumpy a manometra odvzdušnite okruh chladiva a odstráň te zo systému všetok nekondenzovateľ ný plyn a vlhkosť !
Odvzdušnenie by sa malo vykonať poč as prvej inštalácie a pri premiestň ovaní jednotky.

Pred odvzdušnením

- Uistite sa, ž e spojovacie potrubia medzi vnútornou a vonkajšou jednotkou správne pripojené!
- Uistite sa, ž e všetky káble správne pripojené!

Ventilácia mentee

1. Pripojte plniacu hadicu rozvodnej hadice k servisnej prípojke nízkotlakového ventilu vonkajšej jednotky.
2. Pripojte ď alšiu plniacu hadicu z rozdeľ ovač a k výveve!
3. Otvorte nízkotlakovú stranu rozdeľovača! Vysokotlakovú stranu nechajte zatvorenú!
4. Zapnite vákuové č erpadlo na odvzdušnenie systému!
5. Podtlak udrž iavajte aspoň 15 minút alebo dovtedy, kým prístroj neukáž e -76 cmHG (-10 5Pa).

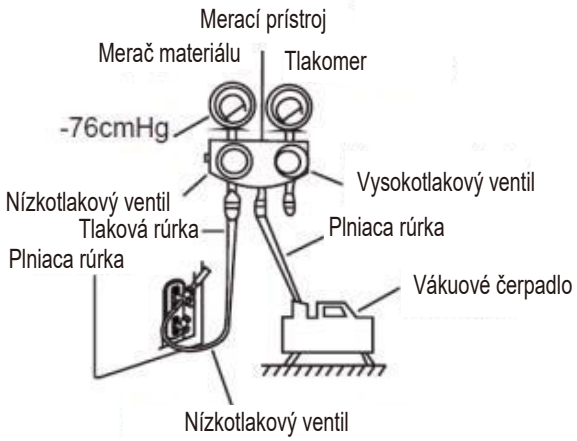

6. Uzavrite nízkotlakovú stranu rozdeľovača a vypnite vývevu!
7. Poč kajte 5 minút a potom skontrolujte, č i tlak v systéme nezmenil!
8. Ak sa tlak v systéme zmení, informácie o tom, ako kontrolovať netesnosti, nájdete v kapitole o zisť ovaní netesností! Ak tlak v systéme nemení, odskrutkujte uzáver z ventilu (vysokotlakový ventil)!
9. Vlož te šesť hranný kľ úč do utesneného ventilu (vysokotlakový ventil) a otvorte ventil kľúča o 1/4 otáč ky proti smeru hodinových ruč ič iek. Poč úvajte, č i neuniká plyn, a po 5 sekundách ventil zatvorte!
10. Chvíľ u sledujte tlakomer a uistite sa, ž e sa tlak nemení! Tlakomer by mal ukazovať o nieč o vyšší tlak, ako je atmosférický tlak.
11. Odpojte plniacu hadicu od servisného otvoru!

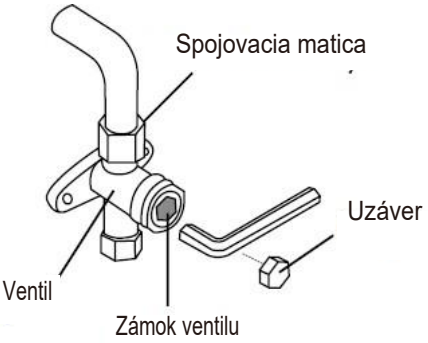

12. Použitie kľúča so šiestimi úplne otvorte vysokotlakový aj nízkotlakový ventil!
13. Ruč ne utiahnite uzávery všetkých troch ventilov (servisný port, vysokotlakový, nízkotlakový). V prípade potreby ich môž ete utiahnuť viac.

Otváranie zámkov ventilov

Pri otváraní drieku ventilu otáčajte šesťhranným kľúčom, kým nenarazí na zátku! Nepokúšajte sa ventil otvoriť silou ďalej!

Poznámky k pridávaniu chladiva

Niektoré systémy si vyž adujú dodatoč né plnenie v závislosti od dĺ ž ky potrubia. Štandardné dĺ ž ky potrubia sa líšia v závislosti od miestnych predpisov. Napríklad v Severnej Amerike štandardná dĺ ž ka potrubia 7,5 m (25'). V iných regiónoch je štandardná dĺ ž ka potrubia 5 m 16'). Chladivo sa musí plniť cez servisný port na nízkotlakovom ventile vonkajšej jednotky. Množ stvo dodatoč ného chladiva, ktoré treba doplniť, mož no vypoč ítať podľ a niž šie uvedeného vzorca:

PRIDANIE CHLADIVA PODĽA DĹŽKY POTRUBIA

Dĺžka pripojovacieho potrubia (m)	Spôsob odvzdušnenia	Dodatočné chladivo	
≤ Štandardná dĺžka potrubia	Vákuové čerpadlo	N/A	
> Štandardná dĺžka potrubia	Vákuové čerpadlo	Kvapalná strana: Ø 6.35 (ø 0.25")	Kvapalná strana: Ø 9.52 (ø 0.375")
		R32:	**R32:**
		(Dĺžka potrubia – štandardná dĺžka) x 12g/m	(Dĺžka potrubia – štandardná dĺžka) x 24g/m
		(Dĺžka potrubia – štandardná dĺžka) x 0.13oZ/ft	(Dĺžka potrubia – štandardná dĺžka) x 0.26oZ/ft
		R290:	**R290:**
		(Dĺžka potrubia – štandardná dĺžka) x 10g/m	(Dĺžka potrubia – štandardná dĺžka) x 18g/m
		(Dĺžka potrubia – štandardná dĺžka) x 0.10oZ/ft	(Dĺžka potrubia – štandardná dĺžka) x 0.19oZ/ft
		R410A:	**R410A:**
		(Dĺžka potrubia – štandardná dĺžka) x 15g/m	(Dĺžka potrubia – štandardná dĺžka) x 30g/m
		(Dĺžka potrubia – štandardná dĺžka) x 0.16oZ/ft	(Dĺžka potrubia – štandardná dĺžka) x 0.32oZ/ft
		R22:	**R22:**
		(Dĺžka potrubia – štandardná dĺžka) x 20g/m	(Dĺžka potrubia – štandardná dĺžka) x 40g/m
		(Dĺžka potrubia – štandardná dĺžka) x 0.21oZ/ft	(Dĺžka potrubia – štandardná dĺžka) x 0.42oZ/ft

<=<=Pre jednotky s chladivom R290 je celkové množ stvo chladiva, ktoré sa má naplniť, maximálne: 387 g (<=2kW), 447 g (>2kW a 3,5kW), 547 g (>3,5kW a 5kW), 632 g
<=(>5kW a 7kW).

⚠ **VAROVANIE Nemiešajte** rôzne typy chladiva!

Kontrola úniku elektrickej energie a plynu

Pred testovacou prevádzkou

Testovaciu prevádzku spustite až po vykonaní nasledujúcich krokov:

- **Kontrola elektrickej bezpeč nosti**
  Skontrolujte bezpeč nosť a správnu funkciu elektrického systému spotrebič a.
- **Kontrola úniku plynu**
  Skontrolujte spojovacie matice a č i nedochádza k netesnostiam!
- Skontrolujte, č i ventily plynu a kvapaliny (vysokotlakový a otvoreného hízkotlakový) úplne

Kontroly elektrickej bezpečnosti

Po inštalácii skontrolujte, č i boli všetky elektrické pripojenia vykonané v súlade s miestnymi a národnými predpismi a podľ a popisu v inštalač nej príruč ke.

PRED TESTOVACOU PREVÁDZKOU

Skontrolujte uzemnenie!

Skontrolujte odpor uzemnenia pomocou merača odporu uzemnenia! Odpor uzemnenia by mal byť menší ako 0,10 Ohm.

Poznámka: V niektorých oblastiach Severnej Ameriky to nemusí byť potrebné.

POČAS TESTOVACEJ PREVÁDZKY

Skontrolujte, č i nedochádza k úniku elektrickej energie!

Skúšobň a by mala vykonať komplexnú skúšku úniku elektrickej energie pomocou elektrónky a multimetra!

Ak spozorujete únik elektrického prúdu, okamž ite vypnite spotrebič a zavolajte licencovaného elektrikára, aby preskúmal a vyriešil príč inu úniku!

Poznámka: V niektorých oblastiach Severnej Ameriky to nemusí byť potrebné.

⚠ VAROVANIE - ÚRAZ ELEKTRICKÝM PRÚDOM

PRIPOJENIE MUSÍ BYŤ V SÚLADE S MIESTNYM A NÁRODNÝM ELEKTRICKÝM NÁRODNÝMI A MIESTNYMI PREDPISMI. ELEKTRIKÁR TO DOKÁŽE.

Kontrola úniku plynu

Existujú dve rôzne metódy kontroly úniku plynu. **Mydlo a voda**

Pomocou mäkkej kefy naneste mydlovú vodu alebo tekutý č istiaci prostriedok na všetky potrubné spoje vnútornej jednotky a vonkajšej jednotky. Prítomnosť bubliniek naznač uje únik.

Detektor úniku

Ak použ ívate detektor úniku, postupujte podľ a pokynov výrobcu detektora!

PO KONTROLE ÚNIKU PLYNU

Po uistení sa, ž e na potrubných spojoch NIE sú ž iadne netesnosti, vymeň te kryt ventilu na vonkajšej jednotke!

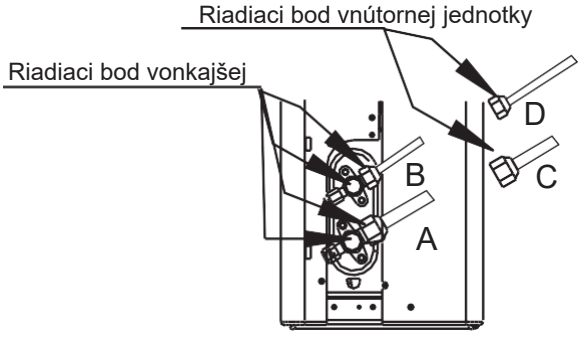

A: Nízkotlakový uzatvárací ventil
B: Vysokotlakový uzatvárací ventil
C&D: Pripojovacie matice vnútornej jednotky

Testovacie zariadenie

Špecifikácie pre skúšobnú prevádzku

Skúšobná prevádzka by mala trvať najmenej 30 minút.

1. Pripojte zariadenie k zdroju napájania!
2. Stlač ením tlač idla **ON/OFF** na diaľkovom ovládači ho zapnite!
3. Stlač ením tlač idla **MODE** môž ete prepínať medzi týmito funkciami

- CHLADENIE - Vyberte najniž šiu možnú teplotu
- FIRE - Vyberte najvyššiu mož nú teplotu

4. Nechajte kaž dú funkciu bež ať 5 minút a vykonajte nasledujúce kontroly:

Zoznam kontrol	SÚVISIACE	NEPLATÍ
Žiadny únik elektrickej energie		
Zariadenie je správne uzemnené		
Všetky elektrické prípojky sú riadne izolované		
Vnútorné a vonkajšie jednotky sú stabilne namontované		
Žiadne netesnosti na potrubných spojoch	Vonkajšie (2):	Vnútorné (2):
Voda správne odteká z odtokového potrubia		
Všetky potrubia sú riadne izolované		
Zariadenie pracuje správne v režime chladenia		
Spotrebič pracuje správne v režime vykurovania		
Uzávierka vnútornej jednotky sa pohybuje správne		
Vnútorná jednotka		

SKONTROLOVAŤ PRIPOJENIE POTRUBIA

Poč as prevádzky sa tlak chladiva zvyšuje. To môž e naznač ovať prítomnosť netesností, ktoré neboli zistené poč as prvej kontroly tesnosti. Poč as skúšobnej prevádzky venujte č as dvojitej kontrole prípadných netesností na prípojkách hadíc chladiva. Postup kontroly nájdete v príslušnej č asti.

5. Po úspešnom dokonč ení testovacieho behu a úspešnom vykonaní všetkých kontrol vykonajte nasledujúce kroky:
   a. Pomocou diaľkového ovládania vráť te spotrebič na normálnu prevádzkovú teplotu.
   b. Spojenia potrubia vnútorného chladiva, ktoré zostali poč as inštalácie vnútornej jednotky nezakryté oblepte izolač nou páskou.

AK JE TEPLOTA OKOLIA NIŽŠIA AKO 17 °C (62 °F)

Diaľ kové ovládanie nie je mož né použ iť na aktiváciu funkcie chladenia, ak je teplota okolia niž šia ako 16 °C. V takom prípade môž ete na otestovanie funkcie chladenia použ iť tlač idlo **ruč ného ovládania**.

1. Tlač idlo **manuálneho ovládania** sa nachádza na pravom boč nom paneli zariadenia.
2. Stlač ením tlač idla dvakrát vyberte funkciu chladenia!
3. Vykonajte testovaciu prevádzku opisu!

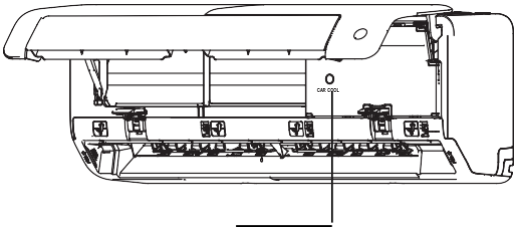

Tlačidlo manuálneho ovládania

Balenie a vybalenie zariadenia

Pokyny na balenie a vybalenie spotrebič a:

Rozbaľ ovanie:
Vnútorná jednotka:

1. Nož om odrež te tesniaci pás na kartóne: jeden rez na ľ avej strane, jeden rez v strede a jeden rez na pravej strane.
2. Pomocou skrutkovač a odstráň te zaisť ovacie kolíky v hornej č asti škatule!
3. Otvorte kartónovú škatuľ u!
4. Odstráň te stredovú opierku, ak je k dispozícii!
5. Odstráň te balenie príslušenstva a odpojte pripojovací kábel, ak .
6. Vyberte zariadenie z krabice a polož te ho na vodorovný povrch.
7. Odstráň te obalový materiál!

Vonkajšia jednotka

1. Odstrihnite tesniacu pásku!
2. Vyberte zariadenie z krabice!
3. Vyberte penovú hubku zo spotrebiča.
4. Odstráň te obalovú fóliu zo zariadenia!

Balenie:
Vnútorná jednotka:

1. Vnútornú jednotku vlož te do obalovej fólie!
2. Zariadenie umiestnite medzi polyfónne batérie!
3. Vlož te zariadenie do kartónovej škatule a potom do nej príslušenstvo!
4. Zatvorte škatuľ u!
5. V prípade potreby použ ite tesniacu pásku!

Vonkajšia jednotka:

1. Vonkajšiu jednotku vlož te do obalovej fólie!
2. Vlož te spodný polyfón do krabice!
3. Umiestnite zariadenie do kartónovej škatule a potom na ň u polož te vrchný polyfón.
4. Uzavrite škatuľ u tesniacou páskou!
5. V prípade potreby použ ite tesniacu pásku!

POZNÁMKA: Pôvodný obal si uschovajte, mož no ho budete potrebovať neskôr!

Dizajn a špecifikácie sa môžu meniť bez predchádzajúceho upozornenia v súvislosti s vývojom výrobku. Podrobné informácie vám poskytne váš obchodný zástupca alebo výrobca. Akékoľvek zmeny v tejto príručke budú nahrané na webovej stránke, pozrite si prosím najnovšiu verziu.